CONTRATO ADMINISTRATIVO DE ADQUISICIÓN NÚMERO **STC-GACS/CCE-IMP-4017/2014** PARA LA ADQUISICIÓN DE **"KIT DE REFACCIONES PARA REPARACIÓN, REHABILITACIÓN Y MANTENIMIENTO INTEGRAL DE EQUIPO DIFERENCIAL, DE ACUERDO A ESPECIFICACIÓN TÉCNICA"**, QUE CELEBRAN, POR UNA PARTE, EL **SISTEMA DE TRANSPORTE COLECTIVO**, A QUIEN EN LO SUCESIVO SE LE DENOMINARÁ COMO **"EL S.T.C."**, REPRESENTADO EN ESTE ACTO POR EL **M. EN D. A. GUSTAVO AQUINO ALCANTARA** EN SU CARÁCTER DE **DIRECTOR DE RECURSOS MATERIALES Y SERVICIOS GENERALES,** Y POR LA OTRA PARTE **RECONSTRUCCIÓN Y MANUFACTURA EN TRANSPORTES, S.A. DE C.V.**, A QUIEN EN LO SUCESIVO SE LE MENCIONARÁ COMO **"EL PROVEEDOR"**, REPRESENTADA EN ESTE ACTO POR EL **C. CÉSAR RAFAEL CHAVARRÍA SÁENZ** EN SU CARÁCTER DE **ADMINISTRADOR ÚNICO**, AL TENOR DE LAS SIGUIENTES DECLARACIONES Y CLÁUSULAS:

D E C L A R A C I O N E S

I. "EL S.T.C.", A TRAVÉS DE SU REPRESENTANTE LEGAL, DECLARA QUE:

I.1. SU REPRESENTADO, SISTEMA DE TRANSPORTE COLECTIVO, ES UN ORGANISMO PÚBLICO DESCENTRALIZADO CREADO POR DECRETO PRESIDENCIAL DEL 19 DE ABRIL DE 1967, PUBLICADO EN EL DIARIO OFICIAL DE LA FEDERACIÓN EL DÍA 29 DEL MISMO MES Y AÑO, Y DE CONFORMIDAD CON SUS ÚLTIMAS MODIFICACIONES MEDIANTE DECRETOS DE FECHAS 25 DE SEPTIEMBRE DE 2002 Y 20 DE FEBRERO DE 2007, PUBLICADOS EN LA GACETA OFICIAL DEL DISTRITO FEDERAL EL 26 DE SEPTIEMBRE DE 2002, Y 21 Y 23 DE FEBRERO DE 2007, RESPECTIVAMENTE, SU OBJETO ES LA CONSTRUCCIÓN, MANTENIMIENTO, OPERACIÓN Y EXPLOTACIÓN DE UN TREN CON RECORRIDO SUBTERRÁNEO, SUPERFICIAL Y ELEVADO, PARA EL TRANSPORTE COLECTIVO DE PASAJEROS EN LA ZONA METROPOLITANA DE LA CIUDAD DE MÉXICO, ÁREAS CONURBADAS DE ÉSTA Y DEL ESTADO DE MÉXICO; LA ADECUADA EXPLOTACIÓN DEL SERVICIO PÚBLICO DE TRANSPORTE COLECTIVO DE PERSONAS MEDIANTE VEHÍCULOS QUE CIRCULEN EN LA SUPERFICIE Y CUYO RECORRIDO COMPLEMENTE EL DEL TREN SUBTERRÁNEO; ASÍ COMO LA ATRIBUCIÓN DE PRESTAR SERVICIOS DE ASESORÍA TÉCNICA A ORGANISMOS NACIONALES E INTERNACIONALES EN EL ÁMBITO DE SU COMPETENCIA.

ACTUALMENTE, FORMA PARTE DE LA ADMINISTRACIÓN PÚBLICA PARAESTATAL DEL DISTRITO FEDERAL, DE CONFORMIDAD CON LOS ARTÍCULOS 97 DEL ESTATUTO DE GOBIERNO DEL DISTRITO FEDERAL Y OCTAVO TRANSITORIO DEL DECRETO DE REFORMAS A DICHO ESTATUTO, PUBLICADO EN EL DIARIO OFICIAL DE LA FEDERACIÓN EL 4 DE DICIEMBRE DE 1997, Y 40 DE LA LEY ORGÁNICA DE LA ADMINISTRACIÓN PÚBLICA DEL DISTRITO FEDERAL.

I.2. EL **M. EN D. A. GUSTAVO AQUINO ALCÁNTARA**, ACREDITA SU CARÁCTER DE REPRESENTANTE LEGAL DE **"EL S.T.C."**, COMO DIRECTOR DE RECURSOS MATERIALES Y SERVICIOS GENERALES, EN TÉRMINOS DE LA ESCRITURA PÚBLICA NÚMERO 119,463, LIBRO 2,213, DE FECHA 24 DE ENERO DE 2013, OTORGADA ANTE LA FE DE LUIS GONZALO ZERMEÑO MAEDA, NOTARIO PÚBLICO 64 DEL DISTRITO FEDERAL, EN LA QUE EL **"EL S.T.C."** LE OTORGÓ, ENTRE OTRAS FACULTADES, UN PODER GENERAL AMPLIO Y SUFICIENTE PARA ESTOS EFECTOS.

I.3. SU REPRESENTADO SE ENCUENTRA INSCRITO EN EL REGISTRO FEDERAL DE CONTRIBUYENTES CON LA CLAVE STC 670419 QY1.

I.4. EL DOMICILIO DE SU REPRESENTADO, PARA LOS EFECTOS DEL PRESENTE CONTRATO ADMINISTRATIVO, SE UBICA EN EL INMUEBLE MARCADO CON EL NÚMERO 67 DE LA CALLE DELICIAS, COLONIA CENTRO, DELEGACIÓN CUAUHTÉMOC, CÓDIGO POSTAL 06070, MÉXICO DISTRITO FEDERAL.

I.5. PARA CUMPLIR DEBIDAMENTE CON SUS FINES, ASÍ COMO PARA TENER UNA MEJOR ADMINISTRACIÓN EN EL DESPACHO DE SUS ASUNTOS QUE LE AYUDEN A CUMPLIR CON SUS OBJETIVOS, **"EL S.T.C."** REQUIERE ADQUIRIR LOS BIENES DE IMPORTACIÓN, OBJETO DEL PRESENTE CONTRATO ADMINISTRATIVO.

I.6. PARA CUBRIR LAS EROGACIONES QUE SE DERIVEN DEL PRESENTE CONTRATO ADMINISTRATIVO, LA ASAMBLEA LEGISLATIVA DEL DISTRITO FEDERAL, DECRETÓ EL PRESUPUESTO DE EGRESOS DEL DISTRITO FEDERAL PARA EL EJERCICIO FISCAL 2014, PUBLICADO EN LA GACETA OFICIAL DEL DISTRITO FEDERAL EL 31 DE DICIEMBRE DE 2013, EN EL CUAL, DENTRO DE SU TÍTULO PRIMERO DENOMINADO "DE LAS ASIGNACIONES", EN SU CAPÍTULO II "DE LAS EROGACIONES", EN SU ARTÍCULO 9, AUTORIZÓ ÉSTAS PARA **"EL S.T.C."**; ASIMISMO, MEDIANTE OFICIO **SGAF/DF/GP/1494/2014** DE FECHA 16 DE OCTUBRE DE 2014, LA GERENCIA DE PRESUPUESTO COMUNICÓ A LA GERENCIA DE ADQUISICIONES Y CONTRATACIÓN DE SERVICIOS, AMBAS DE **"EL S.T.C."**, EL OTORGAMIENTO DE LA SUFICIENCIA PRESUPUESTAL CORRESPONDIENTE, PARA LA ADQUISICIÓN DE LOS BIENES OBJETO DEL PRESENTE CONTRATO, QUEDANDO REGISTRADO EN LA PARTIDA **2961 "REFACCIONES Y ACCESORIOS MENORES DE EQUIPO DE TRANSPORTE",** DANDO CUMPLIMIENTO A LO ESTABLECIDO EN EL ARTÍCULO 28 DE LA LEY DE ADQUISICIONES PARA EL DISTRITO FEDERAL; ASÍ MISMO, EL H. SUBCOMITÉ DE ADQUISICIONES, ARRENDAMIENTOS Y PRESTACIÓN DE SERVICIOS DE **"EL S.T.C."**, AUTORIZÓ POR UNANIMIDAD LA CONTRATACIÓN DE LA ADQUISICIÓN DE LOS BIENES OBJETO DEL PRESENTE CONTRATO ADMINISTRATIVO, EN SU NOVENA SESIÓN EXTRAORDINARIA, DE FECHA 17 DE OCTUBRE DE 2014, SEGÚN EL CASO **055/14**, A TRAVÉS DEL PROCEDIMIENTO DE ADJUDICACIÓN DIRECTA POR CASO DE EXCEPCIÓN A LA LICITACIÓN PÚBLICA, DE CONFORMIDAD CON LO DISPUESTO POR LOS ARTÍCULOS 27 INCISO C), 28, Y 54, FRACCIÓN II BIS, ANTEPENÚLTIMO Y PENÚLTIMO PÁRRAFOS, DE LA LEY DE ADQUISICIONES PARA EL DISTRITO FEDERAL.

I.7. CON FUNDAMENTO EN LO DISPUESTO EN LOS ARTÍCULOS 134 DE LA CONSTITUCIÓN POLÍTICA DE LOS ESTADOS UNIDOS MEXICANOS, 27 INCISO c), 28, 54 FRACCIÓN II BIS, Y DEMÁS APLICABLES DE LA LEY DE ADQUISICIONES PARA EL DISTRITO FEDERAL Y PREVIO CUMPLIMIENTO DE LOS REQUISITOS SEÑALADOS POR LOS PRECEPTOS INVOCADOS, SE REALIZÓ EL PROCEDIMIENTO DE **ADJUDICACIÓN DIRECTA NO. GACS-CCE-AD-011/14 PARA LA ADQUISICIÓN DE "KIT DE REFACCIONES PARA REPARACIÓN, REHABILITACIÓN Y MANTENIMIENTO INTEGRAL DE EQUIPO DIFERENCIAL, DE ACUERDO A ESPECIFICACIÓN TÉCNICA",** DERIVÁNDOSE LA ADJUDICACIÓN DEL PRESENTE CONTRATO A **"EL PROVEEDOR"**, LA CUAL LE FUE COMUNICADA MEDIANTE OFICIO NO. **54100/7117/2014** DE FECHA **28 DE OCTUBRE DE 2014**, POR SER ÉSTE QUIEN OFRECE LAS MEJORES CONDICIONES EN CUATO A PRECIO, CALIDAD, FINANCIAMIENTO Y OPORTUNIDAD, QUE PERMITEN EVITAR COSTOS ADICIONALES A **"EL S.T.C."**; LO ANTERIOR, SEGÚN EL ESTUDIO DE PRECIOS DE MERCADO LLEVADO A CABO PARA ESTOS EFECTOS.

I.8. EL ÚLTIMO PÁRRAFO DEL ARTÍCULO 51 DE LA LEY DE PRESUPUESTO Y GASTO EFICIENTE DEL DISTRITO FEDERAL, DISPONE QUE LAS DEPENDENCIAS, ÓRGANOS DESCONCENTRADOS, DELEGACIONES Y ENTIDADES EN NINGÚN CASO CONTRATARÁN OBRA PÚBLICA, ADQUISICIONES, ARRENDAMIENTOS O SERVICIOS, NI OTORGARÁN LAS FIGURAS A QUE SE REFIERE LA LEY DE RÉGIMEN PATRIMONIAL Y DEL SERVICIO PÚBLICO, CON PERSONAS FÍSICAS O MORALES QUE NO SE ENCUENTREN AL CORRIENTE EN EL CUMPLIMIENTO DE SUS OBLIGACIONES FISCALES TANTO DE CARÁCTER LOCAL COMO LAS DERIVADAS DE LOS INGRESOS FEDERALES COORDINADOS CON BASE EN EL CONVENIO DE COLABORACIÓN ADMINISTRATIVA EN MATERIA FISCAL CELEBRADO CON EL GOBIERNO FEDERAL.

II. DECLARA "EL PROVEEDOR", A TRAVÉS DE SU ADMINISTRADOR ÚNICO, QUE:

II.1. ES UNA SOCIEDAD MERCANTIL LEGALMENTE CONSTITUIDA CONFORME A LAS LEYES MEXICANAS, TAL Y COMO SE ACREDITA CON LA ESCRITURA PÚBLICA NÚMERO 5,342, VOLUMEN 222, PÁGINA 255, DE FECHA 30 DE AGOSTO DE 1984, PASADA ANTE LA FE DEL LICENCIADO JORGE ANTONIO SÁNCHEZ CORDERO DÁVILA, NOTARIO PÚBLICO N°. 153 DE MÉXICO, DISTRITO FEDERAL; E INSCRITA EN EL REGISTRO PÚBLICO DE LA PROPIEDAD Y DEL COMERCIO DEL DISTRITO FEDERAL CON EL FOLIO MERCANTIL NÚMERO 76,207, DE FECHA 18 DE ABRIL DE 1985.

II.2. ACREDITA SU PERSONALIDAD COMO ADMINISTRADOR ÚNICO DE LA SOCIEDAD MERCANTIL QUE REPRESENTA EN ESTE ACTO, MEDIANTE POLIZA NÚMERO 1,770 EN EL LIBRO UNO DE REGISTRO DE SOCIEDADES MERCANTILES, PASADA ANTE LA FE DEL LICENCIADO JAIME SALVADOR GARCÍA GONZÁLEZ, CORREDOR PÚBLICO NÚMERO 61 DEL DISTRITO FEDERAL, INSCRITA EN EL REGISTRO PÚBLICO DE LA PROPIEDAD Y DE COMERCIO DEL DISTRITO FEDERAL EN EL FOLIO MERCANTIL NÚMERO 76207, EN LA CIUDAD DE MÉXICO DISTRITO FEDERAL EL 11 DE AGOSTO DE 2009, MISMA QUE CONTIENE LAS FACULTADES SUFICIENTES PARA OBLIGAR A SU REPRESENTADA EN LOS TÉRMINOS DE ESTE CONTRATO Y BAJO PROTESTA DE DECIR VERDAD, MANIFIESTA QUE DICHO CARGO NO LE HA SIDO REVOCADO, MODIFICADO NI LIMITADO Y SE IDENTIFICA CON CREDENCIAL PARA VOTAR CON NÚMERO [redacted] NÚMERO DE FOLIO [redacted] Y CLAVE DE ELECTOR [redacted] CON AÑO DE REGISTRO DE [redacted]

II.3. SU REPRESENTADA, CONFORME A LOS ESTATUTOS QUE RIGEN SU ACTUACIÓN MISMOS QUE FUERON MODIFICADOS MEDIANTE PÓLIZA NÚMERO 4.874 DE FECHA 15 DE JULIO DE 2013, PASADA ANTE LA FE DE JOSÉ GABRIEL BASTIDAS SALCIDO, CORREDOR PÚBLICO NÚMERO 40 DEL DISTRITO FEDERAL, INSCRITA EN EL REGISTRO PÚBLICO DE LA PROPIEDAD Y DE COMERCIO DEL DISTRITO FEDERAL EN EL FOLIO MERCANTIL NÚMERO 53624, EN LA CIUDAD DE MÉXICO DISTRITO FEDERAL EL 02 DE AGOSTO DE 2013, TIENE POR OBJETO ENTRE OTROS: REALIZAR ACTIVIDADES DE COMERCIALIZACIÓN DE VEHÍCULOS PARA EL TRANSPORTE O DE PARTES Y MATERIALES UTILIZADOS EN SU CONSTRUCCIÓN O MANTENIMIENTO TANTO DE LA REPÚBLICA MEXICANA COMO EN EL EXTRANJERO, CONSTITUYENDO AGENCIAS Y SUBSIDIARIAS.

II.4. ES UNA PERSONA MORAL, QUE PARA CUMPLIR CON SUS ACTIVIDADES FISCALES SE ENCUENTRA INSCRITA EN EL REGISTRO FEDERAL DE CONTRIBUYENTES CON LA CLAVE **RMT 840830 GV1**.

II.5. SU REPRESENTADA TIENE ESTABLECIDO SU DOMICILIO LEGAL Y FISCAL EN EL INMUEBLE UBICADO EN LA CALLE DE LAGO PONIENTE 16, DESPACHO 104, COLONIA AMÉRICAS UNIDAS, C.P. 03610, DELEGACIÓN BENITO JUÁREZ, MÉXICO, DISTRITO FEDERAL, MISMO QUE SEÑALA PARA TODOS LOS FINES Y EFECTOS LEGALES DEL PRESENTE CONTRATO ADMINISTRATIVO, TELÉFONO 5532-8848 Y 5672-7844, E-MAIL cesarch@prodigy.net.mx.

II.6. BAJO PROTESTA DE DECIR VERDAD, MANIFIESTA QUE LOS SOCIOS DE SU REPRESENTADA; LOS MIEMBROS DE LA ADMINISTRACIÓN DE LA MISMA, SUS APODERADOS Y REPRESENTANTES LEGALES; EL PERSONAL QUE LABORA AL SERVICIO DE AQUELLA, ASÍ COMO LOS CÓNYUGES DE TODOS ELLOS NO TIENEN LAZOS DE CONSANGUINIDAD NI DE AFINIDAD HASTA EL CUARTO GRADO, CON PERSONA ALGUNA QUE LABORE EN LA ADMINISTRACIÓN PÚBLICA DEL DISTRITO FEDERAL.

ASIMISMO, DECLARA QUE LAS PERSONAS Y FUNCIONARIOS DE SU REPRESENTADA ANTES MENCIONADOS, TAMPOCO TIENEN RELACIONES DE CARÁCTER COMERCIAL CON EL PERSONAL DE **"EL S.T.C."**, ANTES SEÑALADO; NI SE ENCUENTRA EN LOS SUPUESTOS QUE ESTABLECEN LOS ARTÍCULOS 39 DE LA LEY DE ADQUISICIONES PARA EL DISTRITO FEDERAL Y 47, FRACCIÓN XXIII, DE LA LEY FEDERAL DE RESPONSABILIDADES DE LOS SERVIDORES PÚBLICOS, POR LO QUE NO SE ENCUENTRA INHABILITADO PARA CELEBRAR O AUTORIZAR LA FORMALIZACIÓN DEL PRESENTE CONTRATO ADMINISTRATIVO.

POR LO TANTO, ACEPTA EXPRESAMENTE QUE EN CASO DE QUE RESULTE FALSA LA MANIFESTACIÓN ANTES MENCIONADA, O QUE DURANTE LA VIGENCIA DE ESTE CONTRATO ADMINISTRATIVO SE INCURRA EN TALES SUPUESTOS Y EN CONSECUENCIA SE CONTRAVENGAN LAS DISPOSICIONES DE LA LEY DE ADQUISICIONES PARA EL DISTRITO FEDERAL, EL PRESENTE INSTRUMENTO JURÍDICO SERÁ NULO DE PLENO DERECHO, PREVIA DETERMINACIÓN DE AUTORIDAD JUDICIAL O ADMINISTRATIVA EN FUNCIONES JURISDICCIONALES, DE CONFORMIDAD CON EL ÚLTIMO PÁRRAFO DEL ARTÍCULO 13 DE LA CITADA LEY.

II.7. CONOCE EL CONTENIDO Y LOS REQUISITOS QUE SE ESTABLECEN EN: **A)** LA LEY DE ADQUISICIONES PARA EL DISTRITO FEDERAL, EL REGLAMENTO DE LA LEY DE ADQUISICIONES PARA EL DISTRITO FEDERAL, ASÍ COMO EN LAS DEMÁS NORMAS QUE REGULAN LA EJECUCIÓN DEL PRESENTE CONTRATO ADMINISTRATIVO, Y **B)** EN EL **ANEXO NO. 1 "PRECIOS Y ASPECTOS TÉCNICOS"** Y **ANEXO NO. 2 "ESPECIFICACIÓN TÉCNICA"**, MISMOS QUE DEBIDAMENTE FIRMADOS POR LAS PARTES, ASÍ COMO TODOS LOS DOCUMENTOS RELATIVOS A LA **ADJUDICACIÓN DIRECTA NO. GACS-CCE-AD-011/14 PARA LA ADQUISICIÓN DE "KIT DE REFACCIONES PARA REPARACIÓN, REHABILITACIÓN Y MANTENIMIENTO INTEGRAL DE EQUIPO DIFERENCIAL, DE ACUERDO A ESPECIFICACIÓN TÉCNICA"**, LOS CUALES FORMAN PARTE INTEGRANTE DEL PRESENTE CONTRATO ADMINISTRATIVO, Y SE TIENEN POR REPRODUCIDOS COMO SI SE INSERTASEN A LA LETRA, OBLIGANDO A LAS PARTES.

II.8. SU REPRESENTADA, CUENTA CON LA CAPACIDAD LEGAL, TÉCNICA Y ECONÓMICA, EQUIPOS, HERRAMIENTAS, CONOCIMIENTOS, EXPERIENCIA, PERSONAL CAPACITADO, LA INFRAESTRUCTURA NECESARIA Y SUFICIENTE, RECURSOS FINANCIEROS, HUMANOS Y MATERIALES, ASÍ COMO CON LA ORGANIZACIÓN PARA FORMALIZAR Y CUMPLIR EL PRESENTE CONTRATO ADMINISTRATIVO.

II.9. EL GRADO DE INTEGRACIÓN NACIONAL DE LOS BIENES OBJETO DEL PRESENTE CONTRATO ADMINISTRATIVO ES DEL 0% (CERO POR CIENTO) Y 100% (CIEN POR CIENTO), SEGÚN SE DESCRIBE ADELANTE, DE CONFORMIDAD A LO INDICADO EN SU MANIFESTACIÓN REALIZADA A TRAVÉS DE SU

ESCRITO RYM-2109/14, DE FECHA 30 DE SEPTIEMBRE DE 2014, PRESENTADA EN EL PROCEDIMIENTO DE **ADJUDICACIÓN DIRECTA NO. GACS-CCE-AD-011/14 PARA LA ADQUISICIÓN DE "KIT DE REFACCIONES PARA REPARACIÓN, REHABILITACIÓN Y MANTENIMIENTO INTEGRAL DE EQUIPO DIFERENCIAL"**, DOCUMENTACIÓN QUE SE TIENE POR REPRODUCIDA COMO SI SE INSERTASE A LA LETRA Y FORMA PARTE INTEGRANTE DE ESTE INSTRUMENTO, CUYA RELACIÓN ES LA SIGUIENTE:

BIENES CON GRADO DE INTEGRACIÓN NACIONAL DEL 0% (CERO POR CIENTO), SIENDO SU ORIGEN LA COMUNIDAD EUROPEA:

1. *Plano SCMCW 213775 ref. 22 P/D 213867 Satélite 17 dientes*
2. *Ref. 23 P/D 213869 Planetario 30 dientes*
3. *Ref. 50 P/D 213861 Anillo alveolado*
4. *Ref. 47/74 P/DS 213875/213841 Par compuesto del árbol primario de 14 dientes y corona de 51 dientes*
5. *Ref. 90/76 P/DS 213782/213843B Par espirocónico esmerilado compuesto de un piñón de ataque y una corona de 38 dientes*
6. *Ref.31 P/D 213872 Roldana de apoyo de planetario Esp. 2.7*
7. *Ref.32 P/D 213871 Roldana de apoyo de planetario Esp. 2.5*
8. *Ref.33 P/D 213870 Roldana de apoyo de planetario Esp. 2.3*
9. *Arandela de apoyo de los satélites plano SCMCW-213775 referencia 41 plano de detalle 213868 de acuerdo a fina de inspección*
10. *Conjunto acoplamiento d/motor tipo Rotex-90 s/plano bco. Q-707380*
11. *Elastómero para acoplamiento Rotex-90 dureza media (shore A92 poliuretano color natural) plano de detalle Q-707014/3 marca Rotex, KTER o WARNER TOURCO.*
12. *Cruceta de diferencial plano SCMCW-213775 referencia 42 plano de detalle 213865*
13. *Casquillo para acoplador de motor Rotex-90 s/plano Q-70738*

BIENES CON GRADO DE INTEGRACIÓN NACIONAL DEL 100% (CIEN POR CIENTO), SIENDO SU ORIGEN LOS ESTADOS UNIDOS MEXICANOS:

1. *Ref. 93 P/D 213792 Sombrero para junta*
2. *Ref. 102 P/D 213839 Anillo elástico de retención*
3. *Plano SCMCW 300084G ref. 2 P/D 215902 roldana M 16 U norma NF E27-611*
4. *Ref. 92 P/D 213819 Rondana de freno*
5. *Ref. 104 P/D Roldana de apoyo*
6. *Plano SCMCW 213774 ref. 119 P/D 213779 Tirante de rodamiento*
7. *Plano SCMCW 300084G ref. 1 P/D 215903 tuerca Philida M3 SH16 2.00*
8. *Plano SCMCW 213775 ref. 75 P/D 213844 anillo*
9. *Plano SCMCW 213775 ref. 2 P/D 213900 roldana (dentada) JZ diam.16*
10. *Tornillo de inmovilización s/plano ANF-141126 ref.21*
11. *Anillo a pelar espesor de 1.5 constituido de lámina especial espesor 0.05 mm. Según plano SCMCW-213805 ref.84, 213775 2/2 referencia 84 plano de detalle SCMCW-213934 de acuerdo a ficha de inspección*
12. *Tapón magnético según plano SCMCW-213775 2/2 ref. 107 p/det- 213831*
13. *Junta de cobre plano SCMCW-213775 ½ referencia 71 plano de detalle 213832 de acuerdo a fina de inspección*
14. *Anillo a peelar, espesor 5 mm. Según plano SCMCW-213775 2/2 referencia 99 p/det. 213933 equipo: Puente motor (diferencial)*
15. *Junta de estanquidad plano 213775 referencia 25 plano de detalle 213890 marca SIMRIT*

Delicias 67, Casona P.A. • Col. Centro • C.P. 06070 • Deleg. Cuauhtémoc
Tel: 5709 0892 y 5709 1133 exts. 4440 y 4497

16. *Junta tórica plano SCMCW 300084C 2/4 213775 ref-83 p/det. 213799*
17. *Junta de hermiticidad 52 x 75 x 12 O retén del piñón plano SCMCW 213775 2/2 referencia 89 plano de detalle 213821*
18. *Junta de estanqueidad 140 x 170 x 15 plano SCMCW 213774 referencia 133 marca SIMRIT p/det. 213777*
19. *Tuerca de bloqueo s/plano SCMCW 213775 2/2 REF. 91 P/DET. 213820*
20. *Tirante de rodamiento plano SCMCW 213805, 213775 2/2 referencia 95 plano de detalle 213783 de acuerdo a ficha de inspección*
21. *Jaula de rodamiento s/plano SCMCW 213775 2/2 REF. 98 P/DET. 213791*
22. *Calza de ajuste espesor 0.5 s/plano SCMCW 300084C 4/4 REF. 132 diseño 213908*
23. *Calza de ajuste espesor 1 s/plano SCMCW 300084C 4/4 REF. 132 diseño 213908*
24. *Freno de tornillo plano 213775 referencia 18 plano de detalle 213932 de acuerdo a ficha de inspección*
25. *Freno triple plano SCMCW 213775 ½ referencia 20 plano de detalle 213838 de acuerdo a ficha de inspección*
26. *Filtro de válvula de admisión de aire plano SCMCW-213775 referencia 58 plano de detalle 213893*
27. *Freno de tornillo según plano SCMCW 213775 ½ REF. 72 p/det. 213847*
28. *Freno de tuerca plano SCMCW-213775 2/2 referencia 82 plano de detalle 213824932 de acuerdo a ficha de inspección*
29. *Freno d/tornillo plano SCMCW-300084C 2/4 REF.88 p/det.213822*
30. *Freno de tornillo plano SCMCW-213775 2/2, 213805 referencia 96 plano de detalle 213806 de acuerdo a ficha de inspección*
31. *Freno de tornillo plano SCMCW 300084 C 4/4 ref. 116 p/det. 213931*
32. *Freno de tornillo plano SCMCW-213774 referencia 137 plano de detalle 213910 de acuerdo a ficha de inspección*
33. *Tuerca HM-16 S/P SCMCW 213775 REF.1*
34. *Tornillo TH M14 long. 35 s/plano SCMCW 213775 REF.73.*
35. *Tuerca HM 12x1.75 SCMCW 213775 F2 REF.81*
36. *Tornillo H M10 15-25/25 s/norma NF E27-311*
37. *Tornillo eje de rueda plano SCMCW 213774 referencia 120 plano de detalle 213930."*

II.10. SU REPRESENTADA SE ENCUENTRA AL CORRIENTE EN EL PAGO DE SUS IMPUESTOS, DERECHOS, APROVECHAMIENTOS Y PRODUCTOS QUE LE APLICAN, REFERIDOS EN EL CÓDIGO FISCAL DEL DISTRITO FEDERAL, DE CONFORMIDAD CON SU MANIFESTACIÓN REALIZADA A TRAVÉS DE SU ESCRITO RYM-2121/14 DEL 29 DE OCTUBRE DE 2014, ASÍ COMO LAS CONSTANCIAS DE ADEUDOS 11947 Y 06973, EXPEDIDAS POR LA SECRETARÍA DE FINANZAS DEL GOBIERNO DEL DISTRITO FEDERAL, RELATIVAS AL IMPUESTO SOBRE NOMINA Y TENENCIA O USO DE VEHÍCULOS Y DERECHOS POR REFRENDO DE VIGENCIA ANUAL DE PLACAS DE MATRÍCULA; DOCUMENTOS PRESENTADOS EN EL PROCEDIMIENTO DE **ADJUDICACIÓN DIRECTA NO. GACS-CCE-AD-011/14 PARA LA ADQUISICIÓN DE "KIT DE REFACCIONES PARA REPARACIÓN, REHABILITACIÓN Y MANTENIMIENTO INTEGRAL DE EQUIPO DIFERENCIAL, DE ACUERDO A ESPECIFICACIÓN TÉCNICA"**.

III. DECLARACIÓN CONJUNTA DE LAS PARTES, A TRAVÉS DE SUS RESPECTIVOS REPRESENTANTES LEGALES:

III.1. SE RECONOCEN MUTUAMENTE LA PERSONALIDAD JURÍDICA CON QUE SE OSTENTAN Y CON LA QUE ACUDEN A LA CELEBRACIÓN DEL PRESENTE CONTRATO ADMINISTRATIVO, Y CUENTAN CON PLENA CAPACIDAD LEGAL, TÉCNICA Y ECONÓMICA PARA CONTRATAR.

III.2. EL PRESENTE CONTRATO ADMINISTRATIVO SE REGULA POR LA LEY DE ADQUISICIONES PARA EL DISTRITO FEDERAL, SU REGLAMENTO, Y DEMÁS DISPOSICIONES APLICABLES.

III.3. MANIFIESTAN BAJO PROTESTA DE DECIR VERDAD QUE EN ESTE CONTRATO ADMINISTRATIVO NO EXISTE DOLO, LESIÓN NI MALA FE, Y QUE LO CELEBRAN DE ACUERDO A SU LIBRE VOLUNTAD.

LEÍDAS QUE FUERON LAS ANTERIORES DECLARACIONES POR LAS PARTES LAS RATIFICAN, Y EXPRESAN SU CONSENTIMIENTO PARA OBLIGARSE EN LOS TÉRMINOS Y CONDICIONES DE LAS CLÁUSULAS DEL PRESENTE INSTRUMENTO, Y EN LO NO PREVISTO SE ESTARÁN A LO DISPUESTO EN LA LEY DE ADQUISICIONES PARA EL DISTRITO FEDERAL, EN EL REGLAMENTO DE LA LEY DE ADQUISICIONES PARA EL DISTRITO FEDERAL, EN LA NORMATIVIDAD QUE PARA REGULAR ESTE TIPO DE ACTOS Y CONTRATOS EMANE DE AUTORIDAD COMPETENTE, ASÍ COMO EN LOS DOCUMENTOS MENCIONADOS EN LA DECLARACIÓN II.7 DE ESTE INSTRUMENTO.

EN MÉRITO DE LO ANTES EXPUESTO, LAS PARTES SE SOMETEN A LAS SIGUIENTES:

C L Á U S U L A S

PRIMERA.- OBJETO.

"EL PROVEEDOR" POR VIRTUD DEL PRESENTE CONTRATO VENDE EN FAVOR DE **"EL S.T.C."** Y ÉSTE ADQUIERE LOS BIENES CONSISTENTES EN **"KIT DE REFACCIONES PARA REPARACIÓN, REHABILITACIÓN Y MANTENIMIENTO INTEGRAL DE EQUIPO DIFERENCIAL, DE ACUERDO A ESPECIFICACIÓN TÉCNICA"**, CUYA DESCRIPCIÓN, CANTIDAD, UNIDAD DE MEDIDA, PRECIOS Y ASPECTOS TÉCNICOS SE ESTABLECEN EN EL **ANEXO NO. 1 "PRECIOS Y ASPECTOS TÉCNICOS"** Y **ANEXO NO. 2 "ESPECIFICACIÓN TÉCNICA"** DE ESTE CONTRATO ADMINISTRATIVO, ANEXOS QUE DEBIDAMENTE FIRMADOS POR LAS PARTES, FORMAN PARTE INTEGRANTE DEL PRESENTE CONTRATO ADMINISTRATIVO Y SE TIENEN POR REPRODUCIDOS COMO SI SE INSERTASEN A LA LETRA; EN CONTRAPRESTACIÓN, **"EL S.T.C."** SE OBLIGA A PAGAR A **"EL PROVEEDOR"** EL MONTO TOTAL QUE SE ESTABLECE EN LA CLÁUSULA TERCERA DEL PRESENTE INSTRUMENTO, DE CONFORMIDAD A LO ESTIPULADO EN EL PRESENTE CONTRATO ADMINISTRATIVO Y SUS ANEXOS.

LAS PARTES SE OBLIGAN, PARA LA EJECUCIÓN Y CUMPLIMIENTO DEL PRESENTE CONTRATO ADMINISTRATIVO, A CUMPLIR CON LO ESTABLECIDO EN: **A)** LA LEY DE ADQUISICIONES PARA EL DISTRITO FEDERAL, EL REGLAMENTO DE LA LEY DE ADQUISICIONES PARA EL DISTRITO FEDERAL, ASÍ COMO EN LAS DEMÁS NORMAS QUE REGULAN LA EJECUCIÓN DEL PRESENTE CONTRATO ADMINISTRATIVO, Y **B)** EN EL **ANEXO NO. 1 "PRECIOS Y ASPECTOS TÉCNICOS"** Y **ANEXO NO. 2 "ESPECIFICACIÓN TÉCNICA"**, ASÍ COMO EN TODOS LOS DOCUMENTOS RELATIVOS AL PROCEDIMIENTO DE **ADJUDICACIÓN DIRECTA NO. GACS-CCE-AD-011/14 PARA LA ADQUISICIÓN DE "KIT DE REFACCIONES PARA REPARACIÓN, REHABILITACIÓN Y MANTENIMIENTO INTEGRAL DE EQUIPO DIFERENCIAL, DE ACUERDO A ESPECIFICACIÓN TÉCNICA"**, LOS CUALES FORMAN PARTE INTEGRANTE DEL PRESENTE CONTRATO ADMINISTRATIVO Y SE TIENEN POR REPRODUCIDOS COMO SI SE INSERTASEN A LA LETRA.

"EL S.T.C.", DENTRO DEL PRESUPUESTO APROBADO Y DISPONIBLE, EN EL MISMO EJERCICIO PRESUPUESTAL, PODRÁ ACORDAR CON **"EL PROVEEDOR"** UN INCREMENTO EN LA CANTIDAD DE LOS BIENES SOLICITADOS MEDIANTE MODIFICACIONES AL CONTRATO VIGENTE, SIEMPRE Y CUANDO EL MONTO TOTAL DE LAS MODIFICACIONES NO REBASEN EN SU CONJUNTO EL 25% (VEINTICINCO POR CIENTO) DEL VALOR TOTAL DEL PRESENTE CONTRATO, Y QUE EL PRECIO Y DEMÁS CONDICIONES DE LOS BIENES SEA IGUAL AL INICIALMENTE PACTADO, DEBIÉNDOSE AJUSTAR LA GARANTÍA DE CUMPLIMIENTO DE CONTRATO, DE CONFORMIDAD CON LO DISPUESTO POR EL ARTÍCULO 65 DE LA LEY DE ADQUISICIONES PARA EL DISTRITO FEDERAL.

SEGUNDA.- LUGAR, FECHA Y FORMA DE LA ENTREGA DELOS BIENES.

"EL PROVEEDOR" SE OBLIGA A ENTREGAR, EL **100%** DE LOS BIENES OBJETO DEL PRESENTE CONTRATO ADMINISTRATIVO**,** FÍSICA Y DOCUMENTALMENTE **EN PISO**, A MÁS TARDAR EL **31 DE DICIEMBRE DE 2014,** EN LA CIUDAD DE MÉXICO, DISTRITO FEDERAL, DE LUNES A VIERNES EN HORARIO DE 9:00 A 13:00 HORAS, EN EL ALMACÉN DE TRÁNSITO DE BIENES DE IMPORTACIÓN ZA-1 "ZARAGOZA", DEL SISTEMA DE TRANSPORTE COLECTIVO, UBICADO EN LA CALLE DE FUERZA AÉREA MEXICANA NÚMERO 198, COLONIA AVIACIÓN CIVIL, DELEGACIÓN VENUSTIANO CARRANZA, C.P.15740, O EN CASO NECESARIO EN EL ALMACÉN QUE **"EL S.T.C."** DETERMINE, PREVIA NOTIFICACIÓN POR ESCRITO A **"EL PROVEEDOR"** CON 48 HORAS DE ANTICIPACIÓN, POR LO QUE **"EL PROVEEDOR"** SE OBLIGA A QUE ANTES DE CUMPLIRSE EL TIEMPO DE ENTREGA ESTABLECIDO A SOLICITAR POR ESCRITO A LA COORDINACIÓN DE COMPRAS EN EL EXTRANJERO, DE LA GERENCIA DE ADQUISICIONES Y CONTRATACIÓN DE SERVICIOS DE **"EL S.T.C."**, LA **NOTIFICACIÓN DE ENTREGA** DE LOS BIENES EN EL ALMACÉN ANTES REFERIDO, DEBIENDO INDICAR EL DÍA Y HORA EXACTA EN QUE SE REALIZARÁN LAS ENTREGAS, ASÍ COMO MENCIONAR LA CANTIDAD DELOS BIENES ENTREGADOS POR PARTIDA, ACEPTÁNDOSE ENTREGAS PARCIALES ANTICIPADAS.

LOS BIENES DEBERÁN EMBALARSE ADECUADAMENTE PARA EVITAR QUE LOS MISMOS SUFRAN DAÑOS POR ALMACENAMIENTO O TRANSPORTE, DICHO EMBALAJE DEBERÁ SER PARA EL TRANSPORTE DEL MISMO, LO SUFICIENTEMENTE RESISTENTE PARA SOPORTAR LAS MANIOBRAS DE CARGA, DESCARGA Y ESTIBA PROPIOS DE LOS DIVERSOS MEDIOS DE TRANSPORTE, EL NO ENTREGAR LOS BIENES COMO AQUÍ SE SOLICITAN SERÁ MOTIVO DE NO ACEPTACIÓN.

CON LA FINALIDAD DE DAR SEGUIMIENTO DURANTE EL PERIODO DE GARANTÍA CADA UNO DE LOS BIENES DEBERÁ ESTAR MARCADO CON EL LOGOTIPO DEL FABRICANTE Y EN LA CAJA DE EMBALAJE DEBERÁ APARECER: MODELO, NOMBRE DE **"EL PROVEEDOR"**, DIRECCIÓN Y TELÉFONO, EL NÚMERO DE CONTRATO, LA O LAS PARTIDAS DEL MISMO, CÓDIGO, DESCRIPCIÓN Y CANTIDAD.

EN CASO DE QUE UN SOLO KIT SE EMPAQUE EN MÁS DE UNA CAJA, ESTAS DEBERÁN ESTAR IDENTIFICADAS CON EL NUMERO DE CAJA Y EL TOTAL DE ELLAS.

PARA LA ACEPTACIÓN DE LOS BIENES OBJETO DE **"EL CONTRATO"**, ESTARÁ CONDICIONADA A LA ENTREGA DE TODAS LAS PARTES QUE INTEGRAN UN KIT ENTREGADOS PROVISIONALMENTE POR **"EL PROVEEDOR"** EN EL ALMACÉN ZA-1 ÁREA DE IMPORTACIÓN DE **"EL S.T.C."**, ESTARÁN SUJETOS A REVISIÓN FÍSICA Y APROBACIÓN POR PARTE DE LAS PERSONAS A DESIGNAR POR LA GERENCIA

DE ADQUISICIONES Y CONTRATACIÓN DE SERVICIOS, GERENCIA DE ALMACENES Y SUMINISTROS Y POR LA DIRECCIÓN DE MANTENIMIENTO DE MATERIAL RODANTE.

AL MOMENTO DE LA ENTREGA DE LOS BIENES ADQUIRIDOS, **"EL PROVEEDOR"** SE OBLIGA A ENTREGAR LOS BIENES LAB DESTINO (LIBRE A BORDO DESTINO), Y CON LOS DERECHOS E IMPUESTOS PAGADOS Y LIBRE DE TODO CARGO O GRAVAMEN, (PUESTO EN PISO, ALMACÉN, DELIVEREDDUTYPAIDVAT-PAIDD.D.P. VATPAID, ENTREGADA, DERECHOS PAGADOS, IVA PAGADO).

LA ACEPTACIÓN DE LOS BIENES NO LIBERA A **"EL PROVEEDOR"**DEL CUMPLIMIENTO DE LA GARANTÍA.

ASIMISMO, DEBERÁ ENTREGAR LA SIGUIENTE DOCUMENTACIÓN:

PARA LOS BIENES QUE INTEGRAN EL KIT CON GRADO DE INTEGRACIÓN NACIONAL DEL 0% (CERO POR CIENTO):

- **COPIA SIMPLE LEGIBLE DEL PEDIMENTO DE IMPORTACIÓN,** Y O COPIA SIMPLE LEGIBLE DE LA FACTURA PROFORMA, DE CONFORMIDAD CON LO DISPUESTO EN EL ARTÍCULO 146, FRACCIÓN I, DE LA LEY DE ADUANERA.

- **COPIA SIMPLE LEGIBLE DEL DOCUMENTO QUE ACREDITE EL PAÍS DE ORIGEN DE LOS BIENES,** O DEL CERTIFICADO DE ORIGEN, DE CONFORMIDAD CON LO DISPUESTO EN EL ARTÍCULO 59, FRACCIÓN II, DE LA LEY ADUANERA.

- **COPIA SIMPLE LEGIBLE DE LA FACTURA FISCAL Y/O NOTA DE REMISIÓN.**

- **MANIFESTACIÓN EMITIDA POR EL FABRICANTE O DISTRIBUIDOR MAYORISTA, BAJO PROTESTA DE DECIR VERDAD** CON LA CUAL DEMUESTRE QUE LOS BIENES OBJETO DEL PRESENTE CONTRATO, CUMPLEN CON LOS ESTÁNDARES DE CALIDAD SOLICITADOS POR **"EL S.T.C."** Y QUE SON NUEVOS Y ORIGINALES.

BIENES CON GRADO DE INTEGRACIÓN NACIONAL DEL 0% (CERO POR CIENTO):

1. *Plano SCMCW 213775 ref. 22 P/D 213867 Satélite 17 dientes*
2. *Ref. 23 P/D 213869 Planetario 30 dientes*
3. *Ref. 50 P/D 213861 Anillo alveolado*
4. *Ref. 47/74 P/DS 213875/213841 Par compuesto del árbol primario de 14 dientes y corona de 51 dientes*
5. *Ref. 90/76 P/DS 213782/213843B Par espirocónico esmerilado compuesto de un piñón de ataque y una corona de 38 dientes*
6. *Ref.31 P/D 213872 Roldana de apoyo de planetario Esp. 2.7*
7. *Ref.32 P/D 213871 Roldana de apoyo de planetario Esp. 2.5*
8. *Ref.33 P/D 213870 Roldana de apoyo de planetario Esp. 2.3*
9. *Arandela de apoyo de los satélites plano SCMCW-213775 referencia 41 plano de detalle 213868 de acuerdo a fina de inspección*
10. *Conjunto acoplamiento d/motor tipo Rotex-90 s/plano bco. Q-707380*

11. *Elastómero para acoplamiento Rotex-90 dureza media (shore A92 poliuretano color natural) plano de detalle Q-707014/3 marca Rotex, KTER o WARNER TOURCO.*
12. *Cruceta de diferencial plano SCMCW-213775 referencia 42 plano de detalle 213865*
13. *Casquillo para acoplador de motor Rotex-90 s/plano Q-70738*

PARA LOS BIENES QUE INTEGRAN EL KIT CON GRADO DE INTEGRACIÓN NACIONAL DEL 100% (CIEN POR CIENTO):

- **COPIA SIMPLE LEGIBLE DE LA FACTURA CON CARÁCTER FISCAL Y/O NOTA DE REMISIÓN.**

- **MANIFESACIÓN EMITIDA POR EL FABRICANTE O DISTRIBUIDOR MAYORISTA, BAJO PROTESTA DE DECIR VERDAD, CON LA CUAL DEMUESTRE QUE LOS BIENES OBJETO DEL PRESENTE CONTRATO, CUMPLEN CON LOS ESTÁNDARES DE CALIDAD SOLICITADOS POR "EL S.T.C." Y QUE SON NUEVOS Y ORIGINALES.**

BIENES CON GRADO DE INTEGRACIÓN NACIONAL DEL 100% (CIEN POR CIENTO):

1. *Ref. 93 P/D 213792 Sombrero para junta*
2. *Ref. 102 P/D 213839 Anillo elástico de retención*
3. *Plano SCMCW 300084G ref. 2 P/D 215902 roldana M 16 U norma NF E27-611*
4. *Ref. 92 P/D 213819 Rondana de freno*
5. *Ref. 104 P/D Roldana de apoyo*
6. *Plano SCMCW 213774 ref. 119 P/D 213779 Tirante de rodamiento*
7. *Plano SCMCW 300084G ref. 1 P/D 215903 tuerca Philida M3 SH16 2.00*
8. *Plano SCMCW 213775 ref. 75 P/D 213844 anillo*
9. *Plano SCMCW 213775 ref. 2 P/D 213900 roldana (dentada) JZ diam.16*
10. *Tornillo de inmovilización s/plano ANF-141126 ref.21*
11. *Anillo a pelar espesor de 1.5 constituido de lámina especial espesor 0.05 mm. Según plano SCMCW-213805 ref.84, 213775 2/2 referencia 84 plano de detalle SCMCW-213934 de acuerdo a ficha de inspección*
12. *Tapón magnético según plano SCMCW-213775 2/2 ref. 107 p/det- 213831*
13. *Junta de cobre plano SCMCW-213775 ½ referencia 71 plano de detalle 213832 de acuerdo a fina de inspección*
14. *Anillo a peelar, espesor 5 mm. Según plano SCMCW-213775 2/2 referencia 99 p/det. 213933 equipo: Puente motor (diferencial)*
15. *Junta de estanquidad plano 213775 referencia 25 plano de detalle 213890 marca SIMRIT*
16. *Junta tórica plano SCMCW 300084C 2/4 213775 ref-83 p/det. 213799*
17. *Junta de hermiticidad 52 x 75 x 12 O retén del piñón plano SCMCW 213775 2/2 referencia 89 plano de detalle 213821*
18. *Junta de estanqueidad 140 x 170 x 15 plano SCMCW 213774 referencia 133 marca SIMRIT p/det. 213777*
19. *Tuerca de bloqueo s/plano SCMCW 213775 2/2 REF. 91 P/DET. 213820*
20. *Tirante de rodamiento plano SCMCW 213805, 213775 2/2 referencia 95 plano de detalle 213783 de acuerdo a ficha de inspección*
21. *Jaula de rodamiento s/plano SCMCW 213775 2/2 REF. 98 P/DET. 213791*
22. *Calza de ajuste espesor 0.5 s/plano SCMCW 300084C 4/4 REF. 132 diseño 213908*
23. *Calza de ajuste espesor 1 s/plano SCMCW 300084C 4/4 REF. 132 diseño 213908*
24. *Freno de tornillo plano 213775 referencia 18 plano de detalle 213932 de acuerdo a ficha de inspección*

25. *Freno triple plano SCMCW 213775 ½ referencia 20 plano de detalle 213838 de acuerdo a ficha de inspección*
26. *Filtro de válvula de admisión de aire plano SCMCW-213775 referencia 58 plano de detalle 213893*
27. *Freno de tornillo según plano SCMCW 213775 ½ REF. 72 p/det. 213847*
28. *Freno de tuerca plano SCMCW-213775 2/2 referencia 82 plano de detalle 213824932 de acuerdo a ficha de inspección*
29. *Freno d/tornillo plano SCMCW-300084C 2/4 REF.88 p/det.213822*
30. *Freno de tornillo plano SCMCW-213775 2/2, 213805 referencia 96 plano de detalle 213806 de acuerdo a ficha de inspección*
31. *Freno de tornillo plano SCMCW 300084 C 4/4 ref. 116 p/det. 213931*
32. *Freno de tornillo plano SCMCW-213774 referencia 137 plano de detalle 213910 de acuerdo a ficha de inspección*
33. *Tuerca HM-16 S/P SCMCW 213775 REF.1*
34. *Tornillo TH M14 long. 35 s/plano SCMCW 213775 REF.73.*
35. *Tuerca HM 12x1.75 SCMCW 213775 F2 REF.81*
36. *Tornillo H M10 15-25/25 s/norma NF E27-311*
37. *Tornillo eje de rueda plano SCMCW 213774 referencia 120 plano de detalle 213930."*

EL NO CUMPLIR CON LA DOCUMENTACIÓN SOLICITADA PARA LA ENTREGA DE LOS BIENES OBJETO DEL PRESENTE CONTRATO ADMINISTRATIVO, SERÁ MOTIVO DE NO ACEPTACIÓN.

EN CASO DE LA NO ACEPTACIÓN DE LOS BIENES, **"EL S.TC."** EN EL *"DICTAMEN DE BIENES DE IMPORTACIÓN"* U OFICIOS CORRESPONDIENTES, EXPLICARÁ CON DETALLES LAS RAZONES DE LA NO ACEPTACIÓN.

TERCERA.- PRECIO TOTAL DE LOS BIENES A ADQUIRIR.

"EL PROVEEDOR" ACEPTA EXPRESAMENTE QUE LA OBLIGACIÓN DE PAGO A CARGO DE **"EL S.T.C."** ES ÚNICAMENTE POR LOS BIENES ENTREGADOS Y ACEPTADOS Y QUE EL MONTO TOTAL DEL PRESENTE CONTRATO ES POR LA CANTIDAD DE **USD 6'685,450.50 (SEIS MILLONES SEISCIENTOS OCHENTA Y CINCO MIL CUATROCIENTOS CINCUENTA DÓLARES AMERICANOS 50/100)** MÁS EL 16% (DIECISÉIS POR CIENTO) DEL IMPUESTO AL VALOR AGREGADO CONSISTENTE EN LA CANTIDAD DE **USD 1´069,672.08 (UN MILLÓN SESENTA Y NUEVE MIL SEISCIENTOS SETENTA Y DOS DÓLARES AMERICANOS 08/100)** HACIENDO UN TOTAL DE **USD 7'755,122.58 (SIETE MILLONES SETECIENTOS CINCUENTA Y CINCO MIL CIENTO VEINTIDÓS DÓLARES AMERICANOS 58/100)**, LOS CUALES CON FUNDAMENTO EN LO DISPUESTO POR EL ARTÍCULO 33, FRACCIÓN XIII, DE LA LEY DE ADQUISICIONES PARA EL DISTRITO FEDERAL, ASÍ COMO EL ARTÍCULO 8 DE LA LEY MONETARIA DE LOS ESTADOS UNIDOS MEXICANOS, SERÁN LIQUIDADOS EN MONEDA NACIONAL AL TIPO DE CAMBIO VIGENTE DE LA FECHA EN QUE SE EFECTÚE EL PAGO.

LOS PRECIOS UNITARIOS DE LOS BIENES OBJETO DEL PRESENTE CONTRATO ADMINISTRATIVO SE ESTABLECEN EN EL **ANEXO NO. 1 "PRECIOS Y ASPECTOS TÉCNICOS"**, LOS CUALES SON NETOS.

EN DICHOS PRECIOS, QUEDAN INCLUIDOS TODOS LOS GASTOS QUE **"EL PROVEEDOR"** TUVIERA QUE EROGAR, COSTOS DIRECTOS E INDIRECTOS Y TODOS LOS DEMÁS QUE SE GENEREN, POR LO QUE NO PODRÁ REPERCUTIRLOS A **"EL S.T.C."** BAJO NINGÚN CONCEPTO.

LOS PRECIOS ANTES SEÑALADOS SON FIJOS Y NO PODRÁN SER AUMENTADOS POR NINGÚN CONCEPTO DURANTE LA VIGENCIA DE ESTE CONTRATO ADMINISTRATIVO, DE CONFORMIDAD CON LO PREVISTO POR EL ARTÍCULO 62 DE LA LEY DE ADQUISICIONES Y POR LA FRACCIÓN XII DEL ARTÍCULO 56 DEL REGLAMENTO DE LA LEY DE ADQUISICIONES PARA EL DISTRITO FEDERAL.

"EL PROVEEDOR" SERÁ RESPONSABLE DEL PAGO DE TODOS LOS IMPUESTOS DE ACUERDO CON LA LEGISLACIÓN MEXICANA VIGENTE AL MOMENTO DE LA ENTREGA, ASÍ COMO DE LOS GASTOS DE TRASLADO DE LOS BIENES HASTA EL ALMACÉN DE TRANSITO DE BIENES DE IMPORTACIÓN ZA-1 DE **"EL S.T.C."**, INCLUYENDO LOS SEGUROS CORRESPONDIENTES.

CUARTA.- FORMA Y LUGAR DE PAGO.

"EL PROVEEDOR" DEBERÁ PRESENTAR SUS FACTURAS, ACOMPAÑADAS DE LA FORMA ÚNICA DE MOVIMIENTOS DE ALMACÉN (NOTA DE ENTRADA AL ALMACÉN), EN LA COORDINACIÓN DE COMPRAS EN EL EXTRANJERO DE **"EL S.T.C."**, UBICADA EN LA CALLE DE DELICIAS, NÚMERO 67, ANEXO CASONA, PLANTA BAJA, COLONIA CENTRO, DELEGACIÓN CUAUHTÉMOC, C.P. 06070, MÉXICO, DISTRITO FEDERAL.

LOS PAGOS SE REALIZARÁN DENTRO DE LOS 20 DÍAS HÁBILES SIGUIENTES CONTADOS A PARTIR DE LA FECHA EN QUE LA GERENCIA DE CONTABILIDAD DE **"EL S.T.C."**ACEPTE LAS RESPECTIVAS FACTURAS.

LAS FACTURAS QUE SE PRESENTEN, DEBERÁN CUMPLIR ESTRICTAMENTE CON LO ESTABLECIDO EN LA NORMATIVIDAD EN LA MATERIA, CON EL IMPUESTO AL VALOR AGREGADO DESGLOSADO Y DEBERÁ SER A NOMBRE DEL SISTEMA DE TRANSPORTE COLECTIVO, CON DOMICILIO FISCAL EN DELICIAS N°. 67, COLONIA CENTRO, DELEGACIÓN CUAUHTÉMOC, C.P. 06070, MÉXICO, D.F., CON CLAVE DEL REGISTRO FEDERAL DE CONTRIBUYENTES STC 670419 QY1.

LOS PAGOS SE EFECTUARÁN EN EL ÁREA DE CAJAS DE LA GERENCIA DE RECURSOS FINANCIEROS DE **"EL S.T.C."**, UBICADA EN LA CALLE DE DELICIAS, NÚMERO 67, PLANTA BAJA, COLONIA CENTRO, DELEGACIÓN CUAUHTÉMOC, C.P. 06070, MÉXICO, DISTRITO FEDERAL, MEDIANTE CHEQUE NOMINATIVO A FAVOR DE **"EL PROVEEDOR"**, CON LA LEYENDA **"PARA ABONO EN CUENTA"**, O BIEN MEDIANTE LA FORMA DE PAGO QUE DICHA GERENCIA DETERMINE EN SU MOMENTO, REQUIRIENDO A **"EL PROVEEDOR"** LA INFORMACIÓN NECESARIA PARA EFECTOS DEL PAGO.

QUINTA.- PAGOS EN EXCESO.

EN CASO DE EXISTIR PAGOS EN EXCESO A FAVOR DE **"EL PROVEEDOR"**, ÉSTE SE OBLIGA A REINTEGRAR INMEDIATAMENTE A **"EL S.T.C."** LAS CANTIDADES PAGADAS EN EXCESO, MÁS SUS RESPECTIVOS INTERESES, DE CONFORMIDAD CON LO DISPUESTO EN EL ARTÍCULO 64 DE LA LEY DE ADQUISICIONES PARA EL DISTRITO FEDERAL.

SEXTA.- CALIDAD DE LOS BIENES A ENTREGAR.

"EL PROVEEDOR" SE OBLIGA A ENTREGAR LOS BIENES OBJETO DEL PRESENTE CONTRATO ADMINISTRATIVO, EMPLEANDO SU MÁXIMO ESFUERZO, EXPERIENCIA, ORGANIZACIÓN, PERSONAL TÉCNICO ÓPTIMAMENTE CAPACITADO Y ESPECIALIZADO EN SUS FUNCIONES, Y QUE LOS BIENES SEAN NUEVOS Y ORIGINALES.

SÉPTIMA.- CONTROL DE CALIDAD.

"EL S.T.C." SE RESERVA EL DERECHO DE REALIZAR PRUEBAS DE LABORATORIO Y/O PRUEBAS DE MONTAJE Y OPERACIÓN A LOS BIENES ENTREGADOS POR **"EL PROVEEDOR"**, CUANDO POR ALGUNA CIRCUNSTANCIA LO CONSIDERE PERTINENTE Y COADYUVE AL MOMENTO DE EMITIR EL DICTAMEN CORRESPONDIENTE.

OCTAVA.- RESPONSABILIDAD DE "EL PROVEEDOR".

"EL PROVEEDOR" ES EL ÚNICO RESPONSABLE EN LA ENTREGA DE LOS BIENES OBJETO DEL PRESENTE CONTRATO ADMINISTRATIVO Y PARA EL CASO QUE DURANTE EL DESARROLLO DEL MISMO SU PERSONAL LLEGARE A INCURRIR EN RESPONSABILIDAD POR DOLO, ERROR, NEGLIGENCIA Y/O IMPERICIA, **"EL PROVEEDOR"** SE OBLIGA A RESPONDER Y RESARCIR DE LOS DAÑOS Y PERJUICIOS CAUSADOS A **"EL S.T.C."** O A TERCEROS, Y EN ESTE ÚLTIMO CASO DEBIENDO EXIMIR A **"EL S.T.C."** DE CUALQUIER RECLAMACIÓN POR TAL CONCEPTO.

NOVENA.- GARANTÍA DE CUMPLIMIENTO DE CONTRATO.

CON FUNDAMENTO EN LO DISPUESTO POR LOS ARTÍCULOS 73, FRACCIÓN III, 75 Y 75 BIS DE LA LEY DE ADQUISICIONES PARA EL DISTRITO FEDERAL Y 360 DEL CÓDIGO FISCAL DEL DISTRITO FEDERAL, **"EL PROVEEDOR"** SE OBLIGA A GARANTIZAR EL CUMPLIMIENTO DE TODAS Y CADA UNA DE SUS OBLIGACIONES DERIVADAS DEL PRESENTE CONTRATO ADMINISTRATIVO, MISMAS QUE SE CONSIDERAN INDIVISIBLES, ASÍ COMO A RESPONDER POR DEFICIENCIAS EN LA CALIDAD DE LOS BIENES, DEFECTOS Y VICIOS OCULTOS, NEGLIGENCIA, ASÍ COMO DE CUALQUIER OTRA RESPONSABILIDAD EN QUE HUBIERE INCURRIDO, MEDIANTE FIANZA OTORGADA POR COMPAÑÍA AUTORIZADA EN LOS TÉRMINOS DE LA LEY FEDERAL DE INSTITUCIONES DE FIANZAS, DEPÓSITO DE DINERO, CHEQUE DE CAJA, CHEQUE CERTIFICADO, BILLETE DE DEPÓSITO, CARTA DE CRÉDITO, A FAVOR DEL **SISTEMA DE TRANSPORTE COLECTIVO**, EN LA MONEDA EN QUE PRESENTÓ SU OFERTA ECONÓMICA Y POR EL IMPORTE CORRESPONDIENTE AL 15% (QUINCE POR CIENTO) DEL VALOR TOTAL DEL PRESENTE CONTRATO ADMINISTRATIVO, SIN INCLUIR EL IMPUESTO AL VALOR AGREGADO, Y DEBERÁ ENTREGAR ESTA GARANTÍA DE CUMPLIMIENTO DEL CONTRATO EN LA COORDINACIÓN DE COMPRAS EN EL EXTRANJERO DE LA GERENCIA DE ADQUISICIONES Y CONTRATACIÓN DE SERVICIOS DE **"EL S.T.C."** A LA FIRMA DEL PRESENTE CONTRATO ADMINISTRATIVO, Y PERMANECERÁ VIGENTE HASTA DOCE MESES CONTADOS A PARTIR DE LA ACEPTACIÓN DE LOS BIENES EN **"EL S.T.C."** Y HASTA EL TOTAL CUMPLIMIENTO DE TODAS Y CADA UNA DE LAS OBLIGACIONES DEL PRESENTE CONTRATO ADMINISTRATIVO, Y SE

HARÁ EFECTIVA EN CASO DE INCUMPLIMIENTO DE CUALQUIERA DE LAS OBLIGACIONES DEL PRESENTE CONTRATO ADMINISTRATIVO.

ESTA GARANTÍA DE CUMPLIMIENTO DE CONTRATO TAMBIÉN PROCEDERÁ CONTRA CUALQUIER DEFICIENCIA EN LA CALIDAD DEL SUMINISTRO, DEFECTOS, VICIOS OCULTOS, NEGLIGENCIA, ASÍ COMO CUALQUIER OTRA RESPONSABILIDAD EN QUE HUBIERE INCURRIDO **"EL PROVEEDOR".**

EN CASO DE EXISTIR MODIFICACIONES AL PRESENTE CONTRATO ADMINISTRATIVO, **"EL PROVEEDOR"** DEBERÁ ENTREGAR EL ENDOSO O DOCUMENTO MODIFICATORIO CORRESPONDIENTE A SU GARANTÍA DE CUMPLIMIENTO DE CONTRATO, DE ACUERDO A LAS DISPOSICIONES LEGALES INHERENTES EN LA MATERIA, A ENTERA SATISFACCIÓN DE **"EL S.T.C.",** DE TAL MANERA QUE LA MISMA CONTINÚE GARANTIZANDO PLENAMENTE EL PRESENTE CONTRATO ADMINISTRATIVO Y SUS MODIFICACIONES.

LA GARANTÍA DE CUMPLIMIENTO DE CONTRATO ÚNICAMENTE PODRÁ SER CANCELADA HASTA EL TOTAL CUMPLIMIENTO DE TODAS Y CADA UNA DE LAS OBLIGACIONES DEL PRESENTE CONTRATO ADMINISTRATIVO, PREVIA AUTORIZACIÓN QUE POR ESCRITO OTORGUE **"EL S.T.C."**, Y DEBERÁ DE TENER UNA VIGENCIA DESDE SU EXPEDICIÓN HASTA DOCE MESES DESPUÉS DE LA ENTREGA Y ACEPTACIÓN DE LOS BIENES OBJETO DEL PRESENTE CONTRATO ADMINISTRATIVO Y HASTA EL TOTAL CUMPLIMIENTO DE TODAS Y CADA UNA DE LAS OBLIGACIONES DEL PRESENTE CONTRATO ADMINISTRATIVO.

EN CASO DE OPTAR POR CHEQUE, SERÁ NO NEGOCIABLE, DE CONFORMIDAD CON LO QUE ESTABLECE EL ÚLTIMO PÁRRAFO DEL ARTÍCULO 75 BIS DE LA LEY DE ADQUISICIONES PARA EL DISTRITO FEDERAL.

EN CASO DE OPTAR POR FIANZA, ÉSTA DEBERÁ SER EXPEDIDA POR UNA INSTITUCIÓN AFIANZADORA AUTORIZADA POR LA SECRETARÍA DE HACIENDA Y CRÉDITO PÚBLICO, PRESENTANDO ADEMÁS ORIGINAL Y COPIA SIMPLE DEL COMPROBANTE DE PAGO DE LA MISMA CON SELLO ORIGINAL DE PAGADO O SELLO DE CAJA, A LA COORDINACIÓN DE COMPRAS EN EL PAÍS DE **"EL S.T.C."**., PARA COTEJO.

ASIMISMO, **"EL PROVEEDOR"** SE OBLIGA A QUE EN LA PÓLIZA DE FIANZA DE CUMPLIMIENTO, OTORGADA POR UNA INSTITUCIÓN AFIANZADORA AUTORIZADA PARA TAL EFECTO, CONSIGNE QUE ÉSTA SE SUJETA A LO DISPUESTO EN LOS ARTÍCULOS 93, 94 Y 118 DE LA LEY FEDERAL DE INSTITUCIONES DE FIANZAS Y QUE ACEPTARÁ LAS PRÓRROGAS O ESPERAS QUE POR ESCRITO SEAN CONCEDIDAS POR **"EL S.T.C."** A **"EL PROVEEDOR"** Y RENUNCIA AL DERECHO QUE LE OTORGA EL ARTÍCULO 119 DEL MISMO ORDENAMIENTO LEGAL.

EN CASO DE OPTAR POR CARTA DE CRÉDITO, ÉSTA DEBERÁ CONTENER LOS SIGUIENTES REQUISITOS Y CARACTERÍSTICAS COMO MÍNIMO: DATOS DE **"EL PROVEEDOR"**, DENOMINACIÓN O RAZÓN SOCIAL, DOMICILIO, REGISTRO FEDERAL DE CONTRIBUYENTES, QUE SEA EXPEDIDA ANTE UNA INSTITUCIÓN BANCARIA LEGALMENTE CONSTITUIDA Y AUTORIZADA POR LAS LEYES MEXICANAS, EXPEDIDA A FAVOR DEL SISTEMA DE TRANSPORTE COLECTIVO; DOMÉSTICA,

IRREVOCABLE; A LA VISTA CONTRA LA PRESENTACIÓN DE UNA CARTA O CERTIFICADO DE INCUMPLIMIENTO DE LAS OBLIGACIONES DEL CONTRATO, ASÍ COMO POR EL INCUMPLIMIENTO A LAS DISPOSICIONES, LINEAMIENTOS, PROCEDIMIENTOS Y REQUISITOS QUE ESTABLECEN LA LEY DE ADQUISICIONES PARA EL DISTRITO FEDERAL, SU REGLAMENTO Y DEMÁS DISPOSICIONES ADMINISTRATIVAS APLICABLES SOBRE LA MATERIA; VINCULANTE, SEÑALANDO EL NÚMERO Y OBJETO DEL CONTRATO, INDEPENDIENTE; POR EL 15% (QUINCE POR CIENTO) DEL MONTO TOTAL DEL CONTRATO, EN LA MONEDA EN LA QUE PRESENTÓ SU OFERTA ECONÓMICA, SIN INCLUIR EL IMPUESTO AL VALOR AGREGADO; DOCUMENTARIA, CON LA VIGENCIA ESTIPULADA EN EL CONTRATO, Y DEBERÁ GARANTIZAR EL CUMPLIMIENTO DE TODAS Y CADA UNA DE LAS OBLIGACIONES DERIVADAS DEL CONTRATO, INDIVISIBLE, Y UN PLAZO POSTERIOR QUE DETERMINARÁ **"EL S.T.C."** PARA RESPONDER POR LOS DEFECTOS Y VICIOS OCULTOS, NEGLIGENCIA Y CUALQUIER OTRA RESPONSABILIDAD DE **"EL PROVEEDOR"**, RESPONDER CONTRA CUALQUIER DEFICIENCIA EN LA CALIDAD DEL SUMINISTRO, Y PERMANECERÁ VIGENTE HASTA DOCE MESES POSTERIORES A LA ENTREGA Y ACEPTACIÓN DE LOS BIENES EN **"EL S.T.C."** Y HASTA EL TOTAL CUMPLIMIENTO DE TODAS Y CADA UNA DE LAS OBLIGACIONES DEL PRESENTE CONTRATO ADMINISTRATIVO, Y SE HARÁ EFECTIVA EN CASO DE INCUMPLIMIENTO DE CUALQUIERA DE LAS OBLIGACIONES DEL PRESENTE CONTRATO ADMINISTRATIVO, DICHAS CARACTERÍSTICAS Y REQUISITOS DEBERÁN ESTAR ESTABLECIDAS EN FORMA EXPRESA EN EL CUERPO DE LA CARTA DE CRÉDITO.

SE HARÁ EFECTIVA LA GARANTÍA DE CUMPLIMIENTO DE CONTRATO CUANDO SUCEDA CUALQUIERA DE LOS SIGUIENTES SUPUESTOS:

A) **"EL PROVEEDOR"** NO CUMPLA CON ALGUNA DE LAS OBLIGACIONES DEL PRESENTE CONTRATO ADMINISTRATIVO;

B) DESPUÉS DE AGOTADO EL 15% (QUINCE POR CIENTO) DEL MONTO DEL PRESENTE CONTRATO ADMINISTRATIVO POR PENAS CONVENCIONALES PACTADAS EN EL MISMO POR INCUMPLIMIENTO EN LA ENTREGA DE LOS BIENES;

C) CUANDO LOS BIENES ENTREGADOS POR **"EL PROVEEDOR"** NO CORRESPONDAN A LA CALIDAD Y ESPECIFICACIONES TÉCNICAS SOLICITADAS.

DECIMA.- OTRAS GARANTÍAS.

"EL PROVEEDOR" SE OBLIGA A GARANTIZAR LOS BIENES POR **UN PERIODO DE DOCE MESES** CONTADOS A PARTIR DE LA RECEPCIÓN DEFINITIVA, CONTRA DEFECTOS DE FARICACIÓN, EN LOS TÉRMINOS Y CONDICIONES OFRECIDOS EN SU **"CARTA GARANTÍA"** RYM-2121/14, DE FECHA 29 DE OCTUBRE DE 2014, PRESENTADA EN EL PROCEDIMIENTO DE **ADJUDICACIÓN DIRECTA NO. GACS-CCE-AD-011/14 PARA LA ADQUISICIÓN DE "KIT DE REFACCIONES PARA REPARACIÓN, REHABILITACIÓN Y MANTENIMIENTO INTEGRAL DE EQUIPO DIFERENCIAL, DE ACUERDO A ESPECIFICACIÓN TÉCNICA"**, MISMA QUE FORMA PARTE INTEGRANTE DEL PRESENTE CONTRATO ADMINISTRATIVO Y SE TIENE POR REPRODUCIDA COMO SI SE INSERTASE A LA LETRA.

LA GARANTÍA ES EXIGIBLE POR CADA UNO DE LOS CONSECUTIVOS EN SU CONJUNTO Y QUE LA FALLA DE CUALQUIERA DE LAS PARTES QUE INTEGRA CADA UNO DE LOS CONSECUTIVOS HARÁ EXIGIBLE LA GARANTÍA POR EL KIT DEL CONSECUTIVO CORRESPONDIENTE COMO CONJUNTO QUE HAYA PRESENTADO DE LA FALLA.

EN CASO DE HACERSE EXIGIBLE LA **"CARTA GARANTÍA"** COMO RESULTADO DE AVERÍAS O MAL FUNCIONAMIENTO DE LOS BIENES OBJETO DEL PRESENTE CONTRATO, **"EL PROVEEDOR"**, SE OBLIGA A SUSTITUIR LOS BIENES Y RESARCIR LOS DAÑOS Y/O PERJUICIOS QUE SE CAUSEN A **"EL S.T.C."**; EL PLAZO PARA SUSTITUIR LOS BIENES DAÑADOS SERÁ DE 30 (TREINTA) DÍAS NATURALES SIGUIENTES A LA NOTIFICACIÓN POR ESCRITO A **"EL PROVEEDOR"** POR **"EL S.T.C."**, EL INCUMPLIMIENTO A ESTA DISPOSICIÓN, SERÁ CAUSAL DE HACER EFECTIVA LA GARANTÍA DE CUMPLIMIENTO DE CONTRATO, MISMA QUE DEBERÁ CONSERVARSE POR LO MENOS DOCE MESES HASTA EL CUMPLIMIENTO DE LA VIGENCIA DE LA GARANTÍA OFRECIDA.

LA ACEPTACIÓN DE LOS BIENES OBJETO DEL PRESENTE CONTRATO ADMINISTRATIVO NO LIBERA A **"EL PROVEEDOR"** DEL CUMPLIMIENTO DE LA GARANTÍA.

DÉCIMA PRIMERA.- PENA CONVENCIONAL.

CON FUNDAMENTO EN LO DISPUESTO POR EL ARTÍCULO 69 DE LA LEY DE ADQUISICIONES PARA EL DISTRITO FEDERAL, POR INCUMPLIMIENTO AL PRESENTE CONTRATO, POR DEFICIENCIA O MALA CALIDAD DE LOS BIENES Y POR ATRASO EN LA ENTREGA DE LOS BIENES EN EL PLAZO DE ENTREGA PACTADO, ES DECIR, SI **"EL PROVEEDOR"** NO ENTREGA LOS BIENES CONFORME A LO ESTIPULADO EN LAS CLÁUSULAS DEL PRESENTE CONTRATO Y SUS ANEXOS Y DENTRO DE LA FECHA ESTIPULADA EN LA CLÁUSULA SEGUNDA DE ESTE CONTRATO, O POR FALTANTES DE ORIGEN, ACEPTA QUE **"EL S.T.C."** LE APLIQUE COMO PENA CONVENCIONAL EL 0.5% (CERO PUNTO CINCO POR CIENTO) DIARIO SIN INCLUIR EL IMPUESTO AL VALOR AGREGADO, CALCULADO SOBRE EL MONTO DE LOS BIENES NO ENTREGADOS, POR CADA DÍA DE ATRASO EN EL CUMPLIMIENTO DE SU OBLIGACIÓN, SIN REBASAR EL MONTO TOTAL DE LA GARANTÍA DE CUMPLIMIENTO DEL CONTRATO Y SIN PERJUICIO DE HACER EFECTIVA LA GARANTÍA DE CUMPLIMIENTO.

LOS BIENES NO ACEPTADOS SE CONSIDERARÁN COMO FALTANTES DE ORIGEN Y **"EL S.T.C."** APLICARÁ LA PENA CONVENCIONAL ESTABLECIDA EN EL PÁRRAFO ANTERIOR DE ESTA CLÁUSULA. EN ESTE CASO, **"EL S.T.C."** NOTIFICARÁ A **"EL PROVEEDOR"** PARA QUE EN UN TÉRMINO DE 5 DÍAS HÁBILES CONTADOS A PARTIR DE LA NOTIFICACIÓN DE "NO ACEPTACIÓN", RETIRE DEL ALMACÉN LOS BIENES NO ACEPTADOS Y DEBERÁ ENTREGAR LOS BIENES SOLICITADOS EN UN PERÍODO MÁXIMO DE 20 DÍAS HÁBILES, CON INDEPENDENCIA DE LA APLICACIÓN DE LAS PENAS CONVENCIONALES QUE SE APLICARÁN POR ESTE RETRASO, SI **"EL PROVEEDOR"** HICIERE CASO OMISO O NO ENTREGARA EN EL PERIODO SEÑALADO, SE TURNARÁ EL PRESENTE CONTRATO A LA GERENCIA JURÍDICA DE **"EL S.T.C."** PARA EL TRÁMITE LEGAL CORRESPONDIENTE.

EN CASO DE QUE EL ALMACÉN DE **"EL S.T.C."** NO ESTÉ EN CONDICIONES PARA DEVOLVER LOS BIENES NO ACEPTADOS EN LOS 5 DÍAS INDICADOS, **"EL PROVEEDOR"** DEBERÁ DE INMEDIATO

HACERLO DEL CONOCIMIENTO DE LA GERENCIA DE ADQUISICIONES Y CONTRATACIÓN DE SERVICIOS DE **"EL S.T.C."**, A FIN DE QUE EN SU CASO REALICE LAS ACCIONES NECESARIAS.

ASIMISMO, EN CASO DE NO ACEPTACIÓN DE LOS BIENES OBJETO DEL PRESENTE CONTRATO ADMINISTRATIVO, **"EL PROVEEDOR"** DISPONDRÁ DE 5 (CINCO) DÍAS HÁBILES PARA RETIRAR LOS BIENES NO ACEPTADOS, CONTADOS A PARTIR DE LA RECEPCIÓN DE LA NOTIFICACIÓN DE "NO ACEPTACIÓN" Y EN CASO DE QUE NO SEAN RETIRADOS DENTRO DE ESTE PLAZO, SE APLICARÁ A PARTIR DEL SEXTO DÍA HÁBIL UNA CUOTA POR ALMACENAJE QUE SERÁ DEL 0.5% (CERO PUNTO CINCO POR CIENTO) CALCULADO POR DÍA NATURAL TRANSCURRIDO DEL VALOR TOTAL DE LOS BIENES NO ACEPTADOS, SIN INCLUIR EL IMPUESTO AL VALOR AGREGADO, Y SIN REBASAR EL 10% DEL VALOR DEL CONTRATO, REBASADO ESTE PORCENTAJE SE ENTENDERÁ QUE **"EL PROVEEDOR"** ACEPTA QUE **"EL S.T.C."** NO SE HARÁ RESPONSABLE DE LOS BIENES NO RETIRADOS.

SE LE NOTIFICARÁ A **"EL PROVEEDOR"** EL IMPORTE DE LA PENA CONVENCIONAL, Y ÉSTE A SU VEZ LA PAGARÁ A **"EL S.T.C."** A TRAVÉS DE UN CHEQUE CERTIFICADO, CHEQUE DE CAJA O NOTA DE CRÉDITO, LA CUAL SE APLICARÁ A LA PRESENTACIÓN DE SUS FACTURAS Y SE DEDUCIRÁ DEL PAGO QUE CORRESPONDA A **"EL PROVEEDOR"**.

SI AGOTADO EL PLAZO OTORGADO A **"EL PROVEEDOR"**, ESTE NO CUMPLE CON EL SUPUESTO ANTERIOR, EL MONTO DE LA PENA CONVENCIONAL LE SERÁ DESCONTADO DEL IMPORTE FACTURADO A TRAVÉS DE UNA NOTA DE CARGO Y SE LIQUIDARÁ SOLAMENTE LA DIFERENCIA QUE RESULTE.

INDEPENDIENTEMENTE DE LAS PENAS CONVENCIONALES ESTIPULADAS, EL INCUMPLIMIENTO A LO ESTABLECIDO EN ESTE CONTRATO ADMINISTRATIVO DARÁ LUGAR A QUE **"EL S.T.C."** DEMANDE LAS ACCIONES DE ORDEN PENAL, CIVIL, MERCANTIL, ECONÓMICO Y ADMINISTRATIVO QUE MEJOR CONVENGA A SUS INTERESES.

DÉCIMA SEGUNDA.- CESIÓN DE DERECHOS.

LOS DERECHOS Y OBLIGACIONES QUE SE DERIVEN DEL PRESENTE CONTRATO ADMINISTRATIVO NO PODRÁN CEDERSE EN FORMA PARCIAL O TOTAL POR PARTE DE **"EL PROVEEDOR"** A FAVOR DE CUALESQUIERA OTRA PERSONA FÍSICA O MORAL, POR NINGÚN MOTIVO Y BAJO NINGUNA CIRCUNSTANCIA, CON EXCEPCIÓN DE LOS DERECHOS DE COBRO, EN CUYO CASO SE DEBERÁ CONTAR CON LA AUTORIZACIÓN PREVIA Y POR ESCRITO DE **"EL S.T.C."**, DE CONFORMIDAD CON LO ESTABLECIDO EN EL ARTÍCULO 61 DE LA LEY DE ADQUISICIONES PARA EL DISTRITO FEDERAL.

DÉCIMA TERCERA.- PROPIEDAD INDUSTRIAL E INTELECTUAL.

"EL PROVEEDOR" ACEPTA QUE SERÁ EL ÚNICO RESPONSABLE DE LA UTILIZACIÓN DE LAS PATENTES, MARCAS, CERTIFICADOS DE INVENCIÓN Y TODO LO RELACIONADO CON LOS

DERECHOS DE PROPIEDAD INDUSTRIAL O INTELECTUAL DE LOS BIENES OBJETO DEL PRESENTE CONTRATO, DESLINDANDO DE TODA RESPONSABILIDAD POR SU USO A **"EL S.T.C."**.

DÉCIMA CUARTA.- DEFECTOS, VICIOS OCULTOS Y DEFICIENCIA EN LA CALIDAD DE LOS BIENES.

DE CONFORMIDAD CON LO DISPUESTO POR EL ARTÍCULO 70 DE LA LEY DE ADQUISICIONES PARA EL DISTRITO FEDERAL, **"EL PROVEEDOR"** SE OBLIGA A RESPONDER POR DEFICIENCIA EN LA CALIDAD DE LOS BIENES, DEFECTOS Y VICIOS OCULTOS, ASÍ COMO DE CUALQUIER OTRA RESPONSABILIDAD EN QUE HUBIERE INCURRIDO.

DÉCIMA QUINTA.- NATURALEZA ADMINISTRATIVA DEL CONTRATO.

EN VIRTUD DE QUE SE TRATA DE UN CONTRATO DE ADQUISICIÓN REGULADO POR UNA LEY ADMINISTRATIVA QUE APLICAN AUTORIDADES ADMINISTRATIVAS, ESTE INSTRUMENTO ES DE NATURALEZA ADMINISTRATIVA, Y EN CONSECUENCIA NO EXISTE NINGUNA RELACIÓN LABORAL ENTRE TRABAJADORES, EMPLEADOS, FUNCIONARIOS O EJECUTIVOS DE **"EL PROVEEDOR"** CON **"EL S.T.C."**, POR LO QUE, SI PARA EL CUMPLIMIENTO DEL MISMO **"EL PROVEEDOR"** CONTRATA PERSONAL A SU SERVICIO, MANIFIESTA A **"EL S.T.C."** QUE DICHO PERSONAL NO TENDRÁN CON ÉSTE NINGUNA RELACIÓN LABORAL NI DE NINGUNA OTRA NATURALEZA JURÍDICA Y EN CONSECUENCIA **"EL PROVEEDOR"** ESTÁ OBLIGADO A AFRONTAR LAS OBLIGACIONES LABORALES, FISCALES, DE SEGURIDAD SOCIAL O DE CUALQUIER OTRA NATURALEZA QUE PUDIERAN SURGIR CON MOTIVO DE LA RELACIÓN LABORAL CON SU PERSONAL.

POR LO TANTO, **"EL PROVEEDOR"** SE OBLIGA EXPRESAMENTE A ENFRENTAR LAS CONSECUENCIAS JURÍDICAS QUE PUDIERAN DERIVARSE DE LA INTERPOSICIÓN DE CUALQUIER JUICIO QUE SUS TRABAJADORES, EMPLEADOS, FUNCIONARIOS O EJECUTIVOS, LLEGAREN A INTENTAR EN CONTRA DE **"EL S.T.C."** Y A RESPONDER DE LAS OBLIGACIONES QUE PUDIERA HABER CONTRAÍDO ANTE TERCEROS, POR LO QUE **"EL PROVEEDOR"** DEBERÁ RESARCIR A **"EL S.T.C."** DE TODO DAÑO Y PERJUICIO QUE ÉSTE PUDIERA SUFRIR POR LAS RELACIONES ANTES DESCRITAS, EXIMIÉNDOLO DE TODO ELLO.

ASIMISMO, **"EL PROVEEDOR"** SE OBLIGA A CONTRATAR POR SU EXCLUSIVA CUENTA, SIEMPRE CUIDANDO DE NO INCURRIR EN LOS SUPUESTOS CONSIGNADOS EN LOS ARTÍCULOS 12, 13, 14 Y 15 DE LA LEY FEDERAL DEL TRABAJO, AL PERSONAL QUE SEA NECESARIO PARA CUMPLIR OPORTUNA Y ADECUADAMENTE CON EL OBJETO PACTADO EN ESTE CONTRATO ADMINISTRATIVO.

"EL PROVEEDOR" LIBERA A **"EL S.T.C."** DE CUALQUIER RESPONSABILIDAD CON RELACIÓN AL PERSONAL QUE OCUPE PARA DAR CUMPLIMIENTO AL OBJETO MATERIA DEL PRESENTE CONTRATO Y ACEPTA SER EL ÚNICO PATRÓN Y CONSECUENTEMENTE RESPONSABLE DE LAS OBLIGACIONES DERIVADAS DE LAS DISPOSICIONES LEGALES Y DEMÁS ORDENAMIENTOS EN MATERIA DE TRABAJO Y SEGURIDAD SOCIAL, POR LO QUE RESPONDERÁ A TODAS LAS RECLAMACIONES QUE SUS TRABAJADORES PRESENTEN EN SU CONTRA O EN CONTRA DE **"EL**

S.T.C." RECONOCIENDO EXPRESAMENTE Y PARA TODOS LOS EFECTOS LEGALES QUE NO EXISTE SUSTITUCIÓN PATRONAL POR PARTE DE **"EL S.T.C."**.

EN EL SUPUESTO DE QUE NO OBSTANTE LO SEÑALADO EN EL PÁRRAFO ANTERIOR **"EL S.T.C."** SE VEA OBLIGADO A CUBRIR ALGUNA CANTIDAD CON MOTIVO DE CUALQUIER RECLAMACIÓN QUE PUDIERA TENER EN SU CONTRA A CAUSA DE ALGUNA DECISIÓN DE AUTORIDAD COMPETENTE, **"EL PROVEEDOR"** SE OBLIGA A RESTITUIR DE INMEDIATO A **"EL S.T.C."** LA CANTIDAD EROGADA, O BIEN LO AUTORIZA DESDE ESTE MOMENTO A DESCONTAR EL MONTO DE LA MISMA DEL PAGO DE LA CANTIDAD QUE EN CONCEPTO DE LA CONTRAPRESTACIÓN POR LA ADQUISICIÓN SE OBLIGA A CUBRIR EN TÉRMINOS DE LA CLÁUSULA TERCERA DEL PRESENTE CONTRATO.

DÉCIMA SEXTA.- VIGENCIA.

LAS PARTES ACUERDAN QUE LA VIGENCIA DEL PRESENTE CONTRATO ADMINISTRATIVO INICIA EL **5 DE NOVIEMBRE DE 2014** Y TERMINARÁ EL **31 DE DICIEMBRE DE 2014**.

DÉCIMA SÉPTIMA.- TERMINACIÓN ANTICIPADA, SUSPENSIÓN TEMPORAL O DEFINITIVA DEL CONTRATO.

CON FUNDAMENTO EN LO DISPUESTO EN EL ARTÍCULO 69 DE LA LEY DE ADQUISICIONES PARA EL DISTRITO FEDERAL, **"EL S.T.C."** PODRÁ DECRETAR LA TERMINACIÓN ANTICIPADA DE ESTE CONTRATO ADMINISTRATIVO, SIN AGOTAR EL PLAZO PARA LA APLICACIÓN DE LAS PENAS CONVENCIONALES, PREVIA OPINIÓN DE LA CONTRALORÍA GENERAL DEL DISTRITO FEDERAL POR CAUSAS DEBIDAMENTE JUSTIFICADAS Y QUE DE NO PROCEDERSE A LA TERMINACIÓN DEL MISMO SE PUDIERA ALTERAR LA SEGURIDAD E INTEGRIDAD DE LAS PERSONAS O EL MEDIO AMBIENTE DEL DISTRITO FEDERAL, O SE AFECTE LA PRESTACIÓN DE LOS SERVICIOS PÚBLICOS, SIN NECESIDAD DE LA APLICACIÓN DE PENAS CONVENCIONALES, EN LOS CASOS EN QUE EXISTAN CIRCUNSTANCIAS QUE CAUSEN AFECTACIONES A LOS INTERESES DEL GOBIERNO DEL DISTRITO FEDERAL Y/O DE **"EL S.T.C."**.

EN CASO DE TERMINACIÓN ANTICIPADA, SUSPENSIÓN TEMPORAL O DEFINITIVA DEL PRESENTE CONTRATO ADMINISTRATIVO, YA SEA POR MUTUO CONSENTIMIENTO, CASO FORTUITO O FUERZA MAYOR, SERÁ SIN RESPONSABILIDAD PARA **"EL S.T.C.",** DE CONFORMIDAD CON LO DISPUESTO POR EL ARTÍCULO 56, FRACCIÓN XIV, DEL REGLAMENTO DE LA LEY DE ADQUISICIONES PARA EL DISTRITO FEDERAL.

ASIMISMO, LAS PARTES CONTRATANTES CONVIENEN QUE **"EL S.T.C."** DARÁ POR SUSPENDIDO O TERMINADO ANTICIPADAMENTE EL PRESENTE CONTRATO ADMINISTRATIVO, SIN RESPONSABILIDAD PARA ÉSTE, CUANDO LAS AUTORIDADES FISCALES DETECTEN INCUMPLIMIENTO DE LAS OBLIGACIONES FISCALES A CARGO DE **"EL PROVEEDOR"** PREVISTAS EN EL CÓDIGO FISCAL DEL DISTRITO FEDERAL.

EN CASO QUE LA CONTRALORÍA GENERAL DEL DISTRITO FEDERAL EN EL EJERCICIO DE SUS FUNCIONES DETECTE VIOLACIONES A LAS DISPOSICIONES DE LA LEY DE ADQUISICIONES PARA EL DISTRITO FEDERAL, PODRÁ INSTRUIR, BAJO SU RESPONSABILIDAD, A **"EL S.T.C."** QUE PROCEDA A DECLARAR LA SUSPENSIÓN TEMPORAL O LA TERMINACIÓN ANTICIPADA DEL PRESENTE CONTRATO ADMINISTRATIVO.

DÉCIMA OCTAVA.- RESCISIÓN ADMINISTRATIVA DEL CONTRATO.

INDEPENDIENTEMENTE DE LA VIGENCIA SEÑALADA EN LA CLÁUSULA DÉCIMA SEXTA DEL PRESENTE CONTRATO ADMINISTRATIVO, **EL S.T.C.** PREVIA APLICACIÓN DE LAS PENAS CONVENCIONALES CORRESPONDIENTES HASTA POR EL MONTO DE LA GARANTÍA DE CUMPLIMIENTO, PODRÁ RESCINDIR ADMINISTRATIVAMENTE EL PRESENTE CONTRATO Y HACER EFECTIVAS LAS GARANTÍAS RESPECTIVAS, SIN RESPONSABILIDAD PARA **"EL S.T.C."**, EN CASO DE INCUMPLIMIENTO DE LAS OBLIGACIONES A CARGO DE **"EL PROVEEDOR"**, MISMA QUE SERÁ NOTIFICADA EN FORMA PERSONAL A **"EL PROVEEDOR"**, CON FUNDAMENTO EN LO DISPUESTO EN EL ARTÍCULO 42 DE LA LEY DE ADQUISICIONES PARA EL DISTRITO FEDERAL, ASÍ COMO POR EL INCUMPLIMIENTO A LAS DISPOSICIONES, LINEAMIENTOS, PROCEDIMIENTOS Y REQUISITOS QUE ESTABLECEN LA LEY DE ADQUISICIONES PARA EL DISTRITO FEDERAL, EL REGLAMENTO DE LA LEY DE ADQUISICIONES PARA EL DISTRITO FEDERAL Y DEMÁS DISPOSICIONES ADMINISTRATIVAS APLICABLES SOBRE LA MATERIA; TAMBIÉN **"EL S.T.C."** PODRÁ RESCINDIR EL PRESENTE CONTRATO POR CUALQUIERA DE LAS CAUSAS QUE A CONTINUACIÓN SE SEÑALAN, MISMAS QUE SE MENCIONAN DE MANERA ENUNCIATIVA MÁS NO LIMITATIVA:

A) **"EL PROVEEDOR"** NO CUMPLA CON LA ENTREGA DE LOS BIENES DENTRO DEL PLAZO SEÑALADO EN EL PRESENTE CONTRATO;

B) LOS BIENES ENTREGADOS POR **"EL PROVEEDOR"** NO CUMPLAN CON LA CANTIDAD, CALIDAD, CARACTERÍSTICAS Y ESPECIFICACIONES ESTIPULADAS EN EL PRESENTE CONTRATO Y SUS ANEXOS;

C) SI **"EL PROVEEDOR"** ES DECLARADO EN CONCURSO MERCANTIL;

D) SI **"EL PROVEEDOR"** SUBCONTRATA, CEDE O TRASPASA EN FORMA TOTAL O PARCIAL LOS DERECHOS DERIVADOS DEL PRESENTE CONTRATO;

E) SI **"EL PROVEEDOR"** INCUMPLE CON LO ESTABLECIDO EN LA CARTA COMPROMISO DE INTEGRIDAD, EXHIBIDA EN EL PROCEDIMIENTO DE **ADJUDICACIÓN DIRECTA NO. GACS-CCE-AD-011/14 PARA LA ADQUISICIÓN DE "KIT DE REFACCIONES PARA REPARACIÓN, REHABILITACIÓN Y MANTENIMIENTO INTEGRAL DE EQUIPO DIFERENCIAL, DE ACUERDO A ESPECIFICACIÓN TÉCNICA"**, EN LA QUE SE COMPROMETE A NO INCURRIR EN PRÁCTICAS NO ÉTICAS O ILEGALES DURANTE EL PROCEDIMIENTO DE LA ADJUDICACIÓN, ASÍ COMO EN EL PROCESO DE FORMALIZACIÓN Y VIGENCIA DEL PRESENTE CONTRATO Y EN SU CASO LOS CONVENIOS QUE SE CELEBREN INCLUYENDO LOS ACTOS QUE DE ÉSTOS DERIVEN.

F) EN GENERAL POR CUALQUIER OTRA CAUSA IMPUTABLE A **"EL PROVEEDOR"** QUE LESIONE LOS INTERESES DE **"EL S.T.C."**.

POR LO ANTERIOR, **"EL PROVEEDOR"** ACEPTA EXPRESAMENTE QUE **"EL S.T.C."** PODRÁ, EN CUALQUIER MOMENTO, RESCINDIR UNILATERAL Y ADMINISTRATIVAMENTE ESTE CONTRATO, SIN NECESIDAD DE ACUDIR A LOS TRIBUNALES COMPETENTES DEL DISTRITO FEDERAL, Y SE ABSTENDRÁ DE PAGAR LOS IMPORTES RESULTANTES DE LOS BIENES AÚN NO LIQUIDADOS, HASTA QUE SE HAGA EL FINIQUITO CORRESPONDIENTE, DENTRO DE LOS PLAZOS Y TÉRMINOS QUE ESTABLECEN LA LEY DE ADQUISICIONES PARA EL DISTRITO FEDERAL, EL REGLAMENTO DE LA LEY DE ADQUISICIONES PARA EL DISTRITO FEDERAL Y DEMÁS DISPOSICIONES ADMINISTRATIVAS APLICABLES SOBRE LA MATERIA.

EL PROCEDIMIENTO DE RESCISIÓN DEBERÁ DE INICIARSE DENTRO DE LOS 5 (CINCO) DÍAS HÁBILES SIGUIENTES A AQUÉL EN QUE SE HUBIERE AGOTADO EL PLAZO PARA HACER EFECTIVAS LAS PENAS CONVENCIONALES, SALVO QUE EXISTAN CAUSAS SUFICIENTES Y JUSTIFICADAS, QUE PUDIERAN ALTERAR LA SEGURIDAD E INTEGRIDAD DE LAS PERSONAS, O PELIGRE EL MEDIO AMBIENTE DEL DISTRITO FEDERAL O SE AFECTE LA PRESTACIÓN DE LOS SERVICIOS PÚBLICOS, SE PROCEDERÁ A LA RESCISIÓN SIN AGOTAR EL PLAZO PARA LA APLICACIÓN DE LAS PENAS CONVENCIONALES, PREVIA OPINIÓN DE LA CONTRALORÍA GENERAL DEL DISTRITO FEDERAL. NO SE CONSIDERARÁ INCUMPLIMIENTO LOS CASOS EN QUE POR CAUSAS JUSTIFICADAS Y EXCEPCIONALES Y SIN QUE EL RETRASO SEA POR CAUSAS IMPUTABLES A **"EL PROVEEDOR"**, EL SERVIDOR PÚBLICO RESPONSABLE OTORGUE POR ESCRITO, PREVIO A SU VENCIMIENTO Y A SOLICITUD EXPRESA DE **"EL PROVEEDOR"**, UN PLAZO MAYOR PARA LA ENTREGA DE BIENES, EL CUAL EN NINGÚN CASO EXCEDERÁ DE 20 (VEINTE) DÍAS HÁBILES.

EL PROCEDIMIENTO DE RESCISIÓN PODRÁ INICIARSE EN CUALQUIER MOMENTO, MIENTRAS SE ENCUENTRE PENDIENTE EL CUMPLIMIENTO DE LOS DERECHOS Y OBLIGACIONES DE CUALQUIERA DE LAS PARTES, ESTIPULADAS EN EL PRESENTE CONTRATO, AÚN CONCLUIDA LA VIGENCIA ESTABLECIDA EN EL MISMO.

SI PREVIAMENTE A LA EMISIÓN DE LA RESOLUCIÓN DE LA RESCISIÓN DEL CONTRATO, **"EL PROVEEDOR"** HICIERA ENTREGA DE LOS BIENES, **"EL S.T.C."** DEJARÁ SIN EFECTOS EL PROCEDIMIENTO DE RESCISIÓN INICIADO.

"EL S.T.C." PODRÁ DETERMINAR NO DAR POR RESCINDIDO EL PRESENTE CONTRATO, CUANDO DURANTE EL PROCEDIMIENTO ADVIERTA QUE LA RESCISIÓN DEL CONTRATO PUDIERA OCASIONAR ALGÚN DAÑO O AFECTACIÓN A LAS FUNCIONES QUE TIENE ENCOMENDADAS. EN ESTE SUPUESTO, DEBERÁ ELABORAR UN DICTAMEN EN EL CUAL JUSTIFIQUE QUE LOS IMPACTOS ECONÓMICOS O DE OPERACIÓN QUE SE OCASIONARÍAN CON LA RESCISIÓN DEL CONTRATO RESULTARÍAN MÁS INCONVENIENTES.

AL NO DAR POR RESCINDIDO EL CONTRATO, **"EL S.T.C."** ESTABLECERÁ CON **"EL PROVEEDOR"** OTRO PLAZO, QUE LE PERMITA SUBSANAR EL INCUMPLIMIENTO QUE HUBIERE MOTIVADO EL

INICIO DEL PROCEDIMIENTO. EL CONVENIO MODIFICATORIO QUE AL EFECTO SE CELEBRE DEBERÁ CONSTAR POR ESCRITO Y SERÁ IMPRORROGABLE, Y DE NO CUMPLIR **"EL PROVEEDOR"** EN EL PLAZO ESTABLECIDO, SE INICIARÁ NUEVAMENTE EL PROCEDIMIENTO DE RESCISIÓN ADMINISTRATIVA SIN QUE PUEDA PACTARSE UN NUEVO PLAZO.

EN TODOS LOS CASOS **"EL S.T.C."** DEBERÁ FUNDAR Y MOTIVAR LA TOMA DE DECISIÓN.

EN CASO DE QUE LA CONTRALORÍA GENERAL DEL DISTRITO FEDERAL EN EL EJERCICIO DE SUS FUNCIONES DETECTE VIOLACIONES A LAS DISPOSICIONES DE LA LEY DE ADQUISICIONES PARA EL DISTRITO FEDERAL, PODRÁ INSTRUIR, BAJO SU RESPONSABILIDAD, A **"EL S.T.C."** QUE PROCEDA A DECLARAR LA RESCISIÓN DEL PRESENTE CONTRATO ADMINISTRATIVO, LO ANTERIOR CON FUNDAMENTO EN EL ARTÍCULO 35 DE LA LEY DE ADQUISICIONES PARA DISTRITO FEDERAL.

DÉCIMA NOVENA.- JURISDICCIÓN Y COMPETENCIA.

EN CASO DE POSIBLES CONTROVERSIAS DERIVADAS DE LA INTERPRETACIÓN DE LA LEY DE ADQUISICIONES PARA EL DISTRITO FEDERAL, DEL REGLAMENTO DE LA LEY DE ADQUISICIONES PARA EL DISTRITO FEDERAL, O BIEN POR EL INCUMPLIMIENTO DE LAS CLÁUSULAS DEL PRESENTE CONTRATO O POR LA APLICACIÓN SUPLETORIA DE LEYES A LOS ASPECTOS NO EXPRESAMENTE ESTIPULADOS EN EL TEXTO DE LAS MISMAS, LAS PARTES SE SOMETEN A LA JURISDICCIÓN DE LOS TRIBUNALES COMPETENTES CON RESIDENCIA EN EL DISTRITO FEDERAL, RAZÓN POR LA CUAL **"EL PROVEEDOR"** RENUNCIA AL FUERO QUE PUDIERA CORRESPONDERLE POR RAZÓN DE SU DOMICILIO PRESENTE O POR EL QUE EN LO FUTURO PUDIERA ADQUIRIR O POR CUALQUIER OTRA CAUSA LEGAL.

ENTERADAS LAS PARTES DEL CONTENIDO, ALCANCE Y FUERZA LEGAL DEL PRESENTE CONTRATO ADMINISTRATIVO, LO FIRMAN DE CONFORMIDAD EN TRES TANTOS EN EL DISTRITO FEDERAL EL DÍA **05 DE NOVIEMBRE DE 2014**, ANTE LA PRESENCIA DE LOS TESTIGOS CUYOS NOMBRES, DOMICILIOS Y FIRMAS, APARECEN AL CALCE DE LA PRESENTE HOJA PARA EFECTOS DE SU IDENTIFICACIÓN PLENA Y DE CONSTANCIA DE LOS HECHOS.

POR **"EL S.T.C."**	POR **"EL PROVEEDOR"**
M. EN D. A. GUSTAVO AQUINO ALCANTARA **DIRECTOR DE RECURSOS MATERIALES Y SERVICIOS GENERALES**	**C. CÉSAR RAFAEL CHAVARRÍA SAENZ, ADMINISTRADOR ÚNICO.**

TESTIGOS

ING. MARTÍN ESQUIVEL RODRIGUEZ
DIRECTOR DE MANTENIMIENTO DE MATERIAL RODANTE.
DELICIAS N°. 67,
COLONIA CENTRO,
DELEGACIÓN CUAUHTÉMOC,
C. P. 06070,
MÉXICO, DISTRITO FEDERAL.

LIC. YUKI ELENA SUSUDA VALVERDE
GERENTE JURÍDICO
ARCOS DE BELÉN N°. 13,
COLONIA CENTRO,
DELEGACIÓN CUAUHTÉMOC,
C.P. 06070,
MÉXICO, DISTRITO FEDERAL.

LIC. RÉGULO CASTILLO BARRERA
GERENTE DE ADQUISICIONES Y CONTRATACIÓN DE SERVICIOS
DELICIAS N°. 67,
COLONIA CENTRO,
DELEGACIÓN CUAUHTÉMOC,
C. P. 06070,
MÉXICO, DISTRITO FEDERAL.

LIC. GERARDO GÁLVEZ VÁZQUEZ
SUBGERENTE DE ADQUISICIONES
DELICIAS N°. 67,
COLONIA CENTRO,
DELEGACIÓN CUAUHTÉMOC,
C. P. 06070,
MÉXICO, DISTRITO FEDERAL.

ANEXO NO. 1

"PRECIOS Y ASPECTOS TÉCNICOS"

(DIRECCIÓN DE MANTENIMIENTO DE MATERIAL RODANTE)

REQ/ PDA	PDA	CÓDIGO	DESCRIPCIÓN	CANTIDAD	U/M	PRECIO UNITARIO EN DÓLARES AMERICANOS	PRECIO TOTAL EN DÓLARES AMERICANOS
REQUI 147523 PDA 1	1	3000035	KIT DE REFACCIONES PARA LA REPARACIÓN, REHABILITACIÓN Y MANTENIMIENTO INTEGRAL DE EQUIPO DIFERENCIAL, DE ACUERDO A ESPECIFICACIÓN TÉCNICA. MARCA RYMSA, MODELO R0035D	15	JG (KIT)	445,696.70	6'685,450.50
				SUBTOTAL			6'685,450.50
				I.V.A.			1'069,672.08
				TOTAL DÓLARES			7'755,122.58
				TOTAL EN MONEDA NACIONAL AL TIPO DE CAMBIO DE 13.0174 DE FECHA 24 DE JUNIO DE 2014			**$100'951,532.67 M.N.**

NOTA: EL TIPO DE CAMBIO UTILIZADO ES ÚNICAMENTE REFERENCIAL, ESTE CONTRATO SERÁ PAGADO CONFORME A LO ESTABLECIDO EN LA CLÁUSULA TERCERA DEL CONTRATO ADMINISTRATIVO.

ANEXO NO. 2 "ESPECIFICACIÓN TÉCNICA"

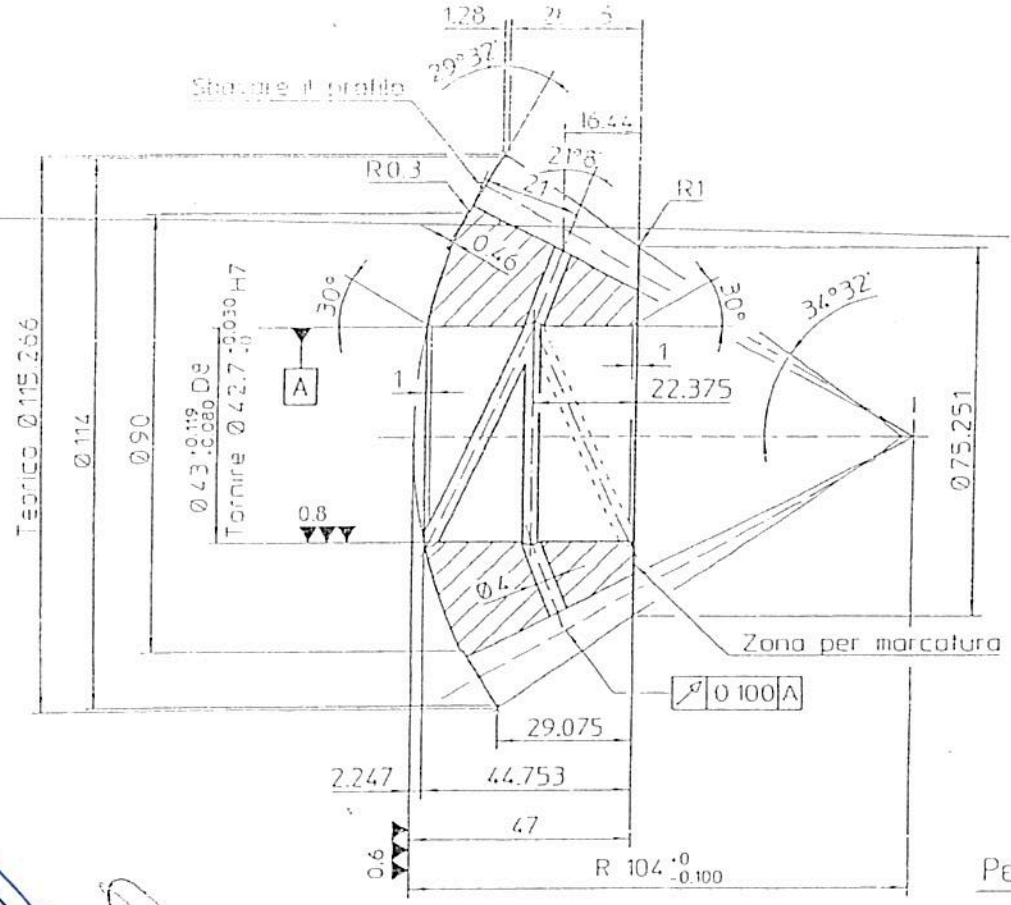

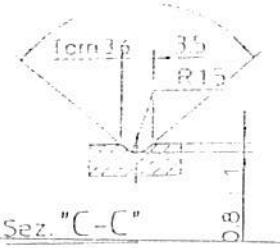

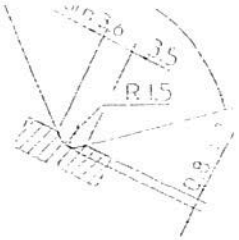

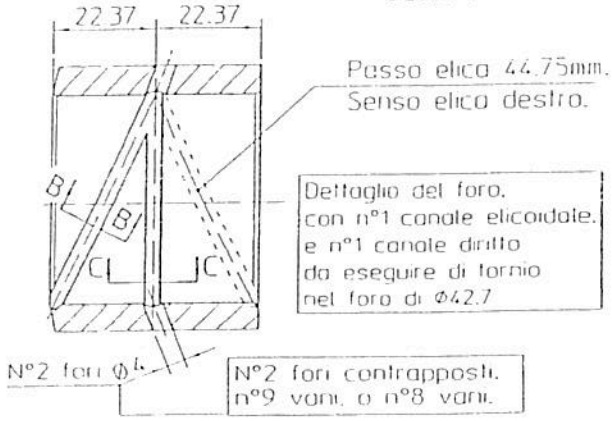

A pezzo finito eseguire trattamento superficiale Sulf BT
Sulfinizzazione a bassa temperatura (190°C)

Per Dentatura Tab. 4563 3.2 [0.6 0.8]

Modifiche

Euroricambi S.p.A.

MATERIALE	UNI 8550-84
TRATTAMENTI TERMICI	Ricottura Isotermica - Pallinatura Cementazione Tempra - Pallinatura
CARATT. MECCANICHE	PROF. DI (mm) 1.0 : 1.2 HRC 59 : 63 R ____ kg/mm² HB ____ HV ____
PESO GREZZO	
PESO FINITO	kg 1.425
QUANTITÀ	1
SCALA	1 : 1
COMPLESSIVO	
CFO COMPLESSIVO	
DENOMINAZIONE	Satellite Z17
CODICE DISEGNO	10170240
DATA	30.30.2009
DISEGNATORE	Zaccaria G.
VERIFICATO E APPROVATO	

SUPERFICI E MISURE DELLE RUGOSITÀ IN MICRON
GREZZA
Ra 3 12 µm
Ra 0.8 3.0 µm
Ra 0.2 0.8 µm
Ra < 0.2 µm

TOLLERANZE NON SPECIFICATE
ALESEUR ±0.1
FORI ±0.1
ANGOLI ± 30'

GLI SPIGOLI NON QUOTATI VANNO RACCORDATI CON RAGGIO 0.5 ÷ 0.5 DS

Proprietà Euroricambi S.P.A. - Senza autorizzazione scritta della stessa il presente disegno non potrà essere comunque utilizzato per la costruzione di oggetti rappresentati, ne venire comunicato a terzi o riprodotto. La Società proprietaria tutela i propri diritti a norma di legge.

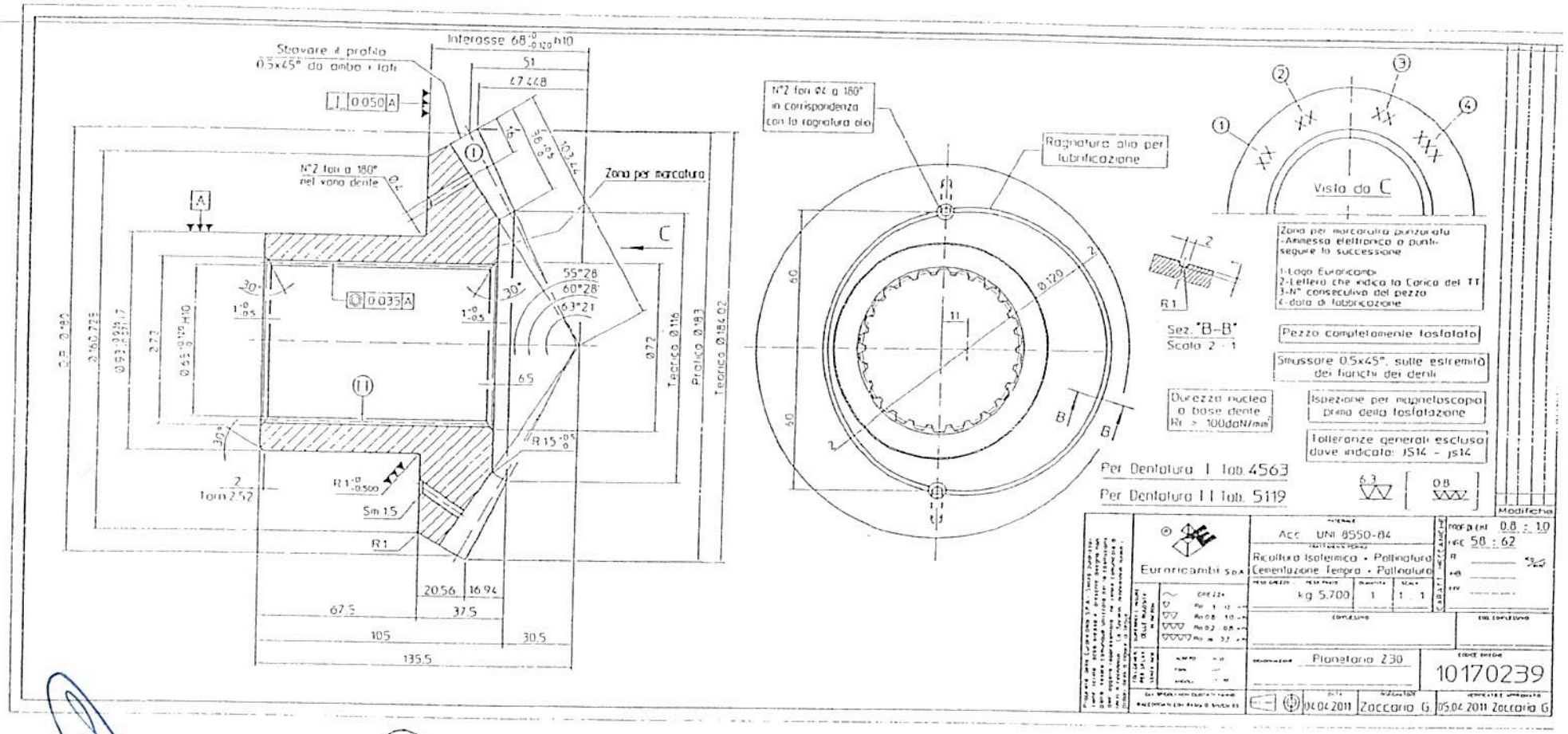
Interasse 68 0 -0.120 h10
Sbavare il profilo 0.5x45° da ambo i lati
0.050 A
N°2 fori Ø4 a 180° nel vano dente
Zona per marcatura
N°2 fori Ø4 a 180° in corrispondenza con la ragnatura olio
Ragnatura olio per lubrificazione
Vista da C
Zona per marcatura punzonata
-Annessa elettronica o punti seguire la successione
1-Logo Euroricambi
2-Lettera che indica la Carica del TT
3-N° consecutivo del pezzo
4-data di fabbricazione
Sez. "B-B"
Scala 2 : 1
Pezzo completamente fosfatato
Smussare 0.5x45°, sulle estremità dei fianchi dei denti
Durezza nucleo a base dente Rt > 100daN/mm²
Ispezione per magnetoscopia prima della fosfatazione
Tolleranze generali escluse dove indicato: JS14 - js14
Per Dentatura I Tab. 4563
Per Dentatura II Tab. 5119
Modifiche
Euroricambi S.p.A.
Acc UNI 8550-84
Ricottura Isotermica - Pallinatura
Cementazione Tempra - Pallinatura
kg 5.700
Pianetario Z30
10170239
04.04.2011 Zaccaria G.
05.04.2011 Zaccaria G.

FABRICACION GENERAL

COTAS SIN TOLERANCIAS Js14

APLICACIONES APPLICATIONS	SCMCW	STC
CONJUNTO PIÑON DE ATAQUE	213 805	

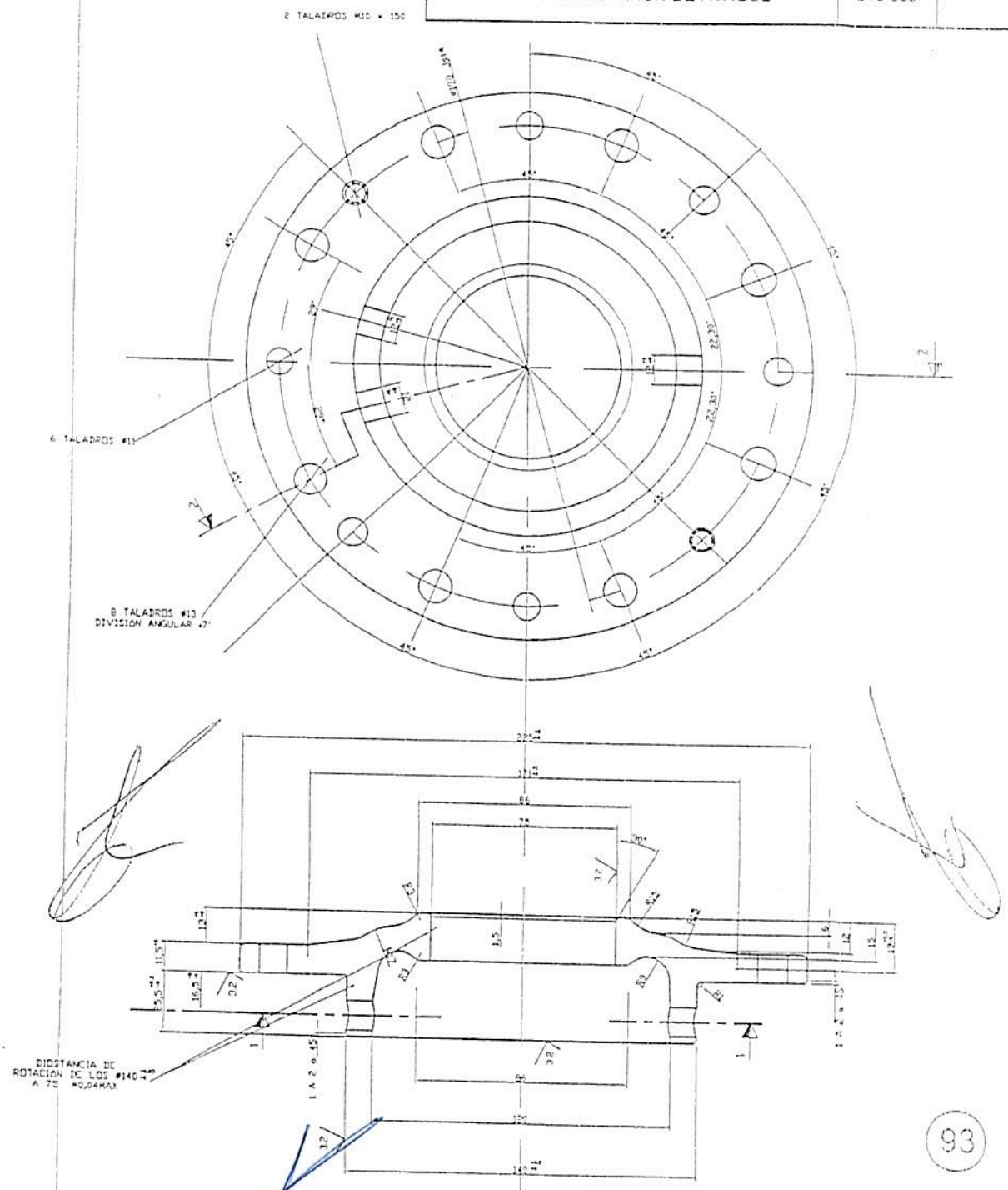

MODIFICACIONES

PLANO DE ORIGEN No

213 792

93

RECONSTRUCCIÓN Y MANUFACTURA EN TRANSPORTES S.A. DE C.V.

NOMBRE: SOMBRERETE PORTA JUNTA

Material: HIERRO COLADO FONTE MN35.10	Masa Unitaria: 3,940	Normas:
Dibujo: G. Barrientos	Verificado: Ing. C. Chavarría	Número de plano: RYM-KDIF-3000035-03
Escala: 1 : 1	Acot.: mm	Fecha: 30-AGOSTO-2011

APLICACIONES
APPLICATIONS

		STC
CONJUNTO MOTOR - DIFERENCIAL		

MODIFICACIONES

PLANO DE ORIGEN No
210 931

213 839

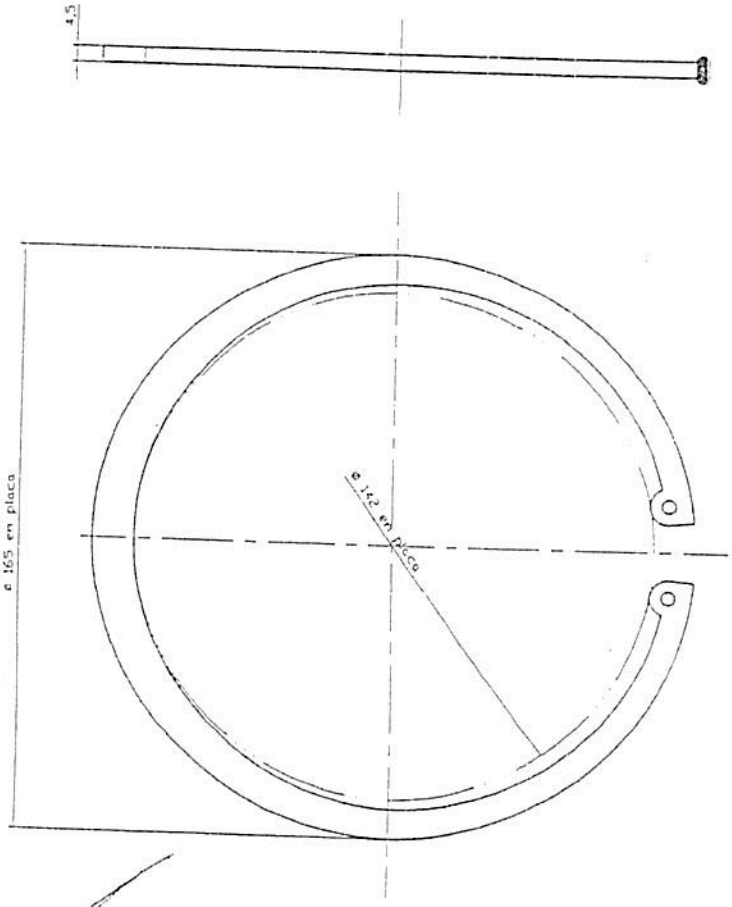

102

RYMSA
RECONSTRUCCIÓN
Y MANUFACTURA
EN TRANSPORTES
S.A. DE C.V.

NOMBRE
ANILLO ELASTICO DE RETENCIÒN 160 i

Material: Acero de Resorte XC 65	Dureza:	Normas:
Dibujo: G. Barrientos	Verificado: Ing. C. Chavarría	Numero de plano: RYM-KDIF-3000035-04
Escala: 1 : 1	Acot.: mm	Fecha: 30-AGOSTO-2011

APLICACIONES APPLICATIONS	SCMCW	STC
CONJUNTO PARTE CENTRAL	300084G	

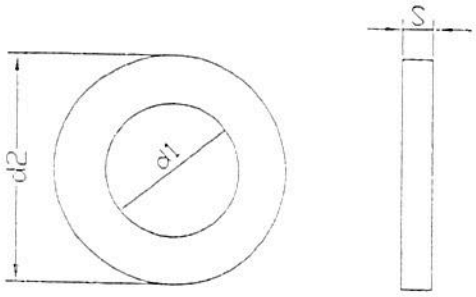

DIMENSIONES			
D	d2	d1	S
3	8	3.2	0.8
4	10	4.3	0.8
5	12	5.3	1
6	14	6.4	1.2
7	16	7.4	1.5
8	18	8.4	1.5
9	20	9.25	1.5
10	22	10.5	2
12	27	13	2.5
14	30	15	2.5
16	32	17	3
18	36	19	3
20	40	21	3
22	45	23	3
24	50	25	4
27	55	28	4
30	60	31	4
33	65	34	5
36	70	37	5

DIMENSIONES			
D	d2	d1	S
3	8	3.2	0.8
4	10	4.3	0.8
5	12	5.3	1
6	14	6.4	1.2
7	16	7.4	1.5
8	18	8.4	1.5
9	20	9.25	1.5
10	22	10.5	2
12	27	13	2.5
14	30	15	2.5
16	32	17	3
18	36	19	3
20	40	21	3
22	45	23	3
24	50	25	4
27	55	28	4
30	60	31	4

MODIFICACIONES

PLANO DE ORIGEN No.

215902

2

RYMSA

RECONSTRUCCIÓN Y MANUFACTURA EN TRANSPORTES S.A. DE C.V.

NOMBRE: RONDANA M16 U		
Material: Acero	Dureza:	Normas: NF E27-611
Dibujo: G. Barrientos	Verificado: Ing. C. Chavarría	Número de plano: RYM-KDIF-3000035-05
Escala: 1 : 1	Acot.: mm	Fecha: 30-AGOSTO-2011

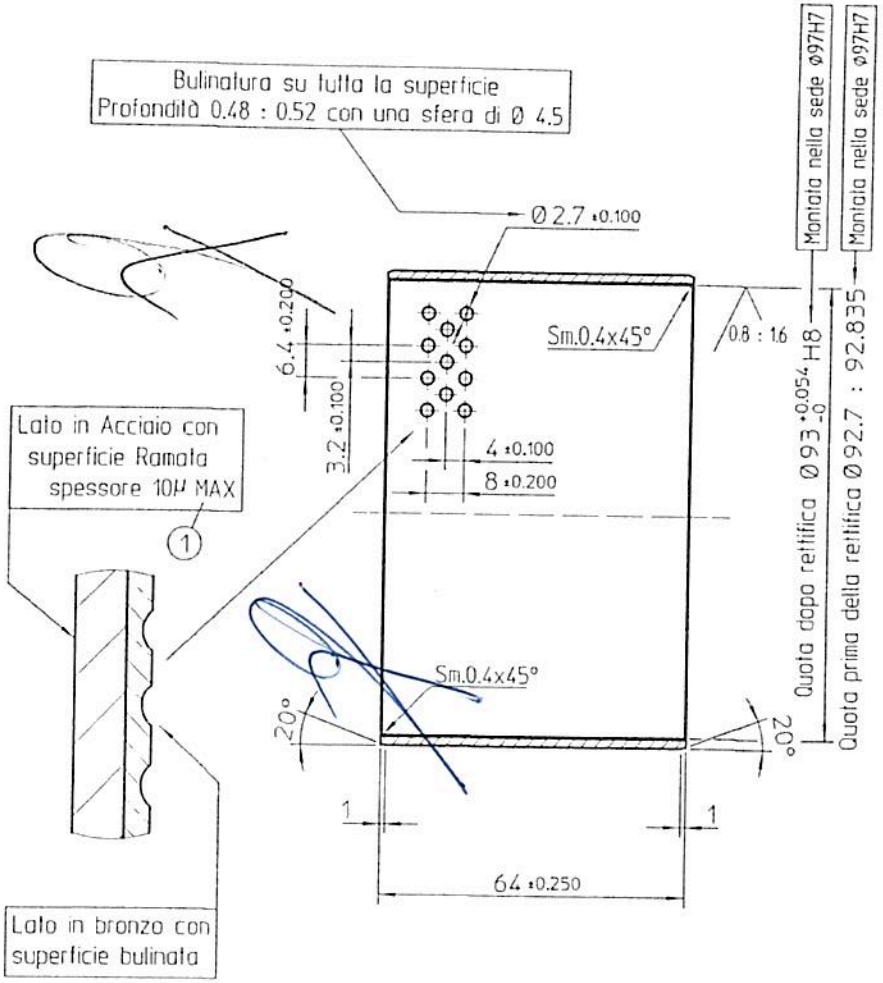

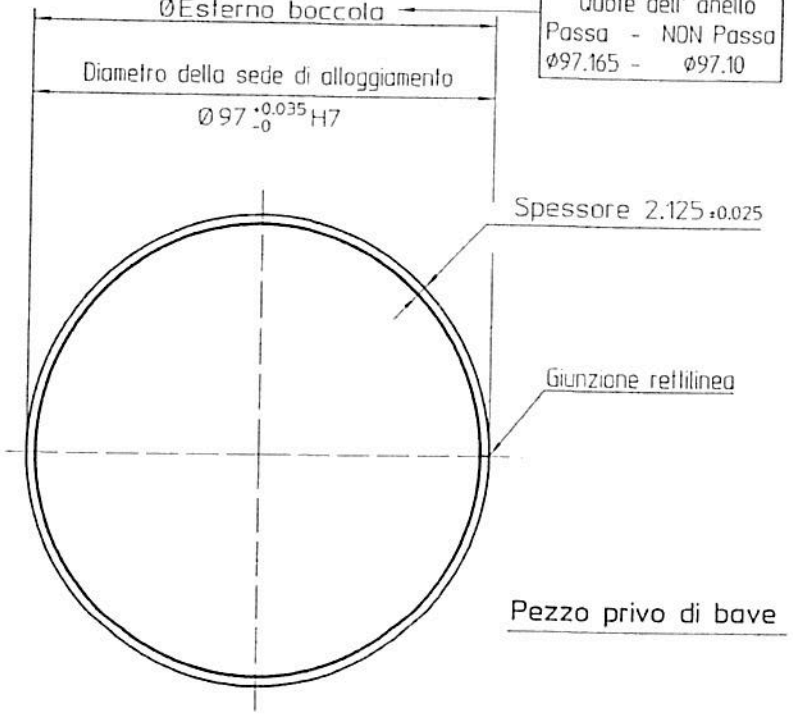

Nel processo di unione Acciaio / Bronzo, nella giunzione i due materiali devono garantire una resistezza similare a quella del materiale base.

1.6 [0.8 : 1.6]

Modifiche	
1	Variato il valore di durezza HB, era 105 : 125 e aggiunto MAX nello spessore del rame Ducati 11.06.2014

* Materiale :
- Materiale Bimetallico alveolato: Acciaio-Bronzo
- Acciaio= AISI 1018 C=0.15-0.20, Mn=0.6-0.9, P=0.04max S=0.05max.
- Spessore Acciaio 1.6mm Massimo
- Bronzo sinterizzato= SAE 792 (Cu80%-Pb10%-Sn10%)
  1 durezza ≥ 95 HB2.5/62.5
- Finitura Ramata di 10μm MAX sulla superficie in Acciaio
- Il pezzo lavora a contatto diretto con olio sintetico per trasmissioni (GLYGOYLE 30)

Proprietà della Euroricambi S.P.A.- Senza autorizzazione scritta della stessa il presente disegno non potrà essere comunque utilizzato per la costruzione dell' oggetto rappresentato, ne verrà comunicato a terzi o riprodotto. La Società proprietaria tutela i propri diritti a norme di legge.

Euroricambi S.p.A

MATERIALE	* Materiale		
TRATTAMENTI TERMICI			
PESO GREZZO	PESO FINITO	QUANTITA'	SCALA
	kg 0.295		1 : 1
COMPLESSIVO		COD. COMPLESSIVO	
DENOMINAZIONE	Boccola	CODICE DISEGNO	10170241
DATA	31.03.2011	DISEGNATORE	Zaccaria G.
VERIFICATO E APPROVATO	Zaccaria 01.04.2011		

CARATT. MECCANICHE: PROF.DI CMT; HRC; R; HB; HV; Kg/mm²

SUPERFICI E MISURE DELLE RUGOSITA' IN MICRON: GREZZA; Ra 3 : 12 μm; Ra 0.8 : 3.0 μm; Ra 0.2 : 0.8 μm; Ra ≤ 0.2 μm

TOLLERANZE PER SPIAV. SENZA NOIC.: ALBERO h 13; FORI H13; ANGOLI +/- 30

GLI SPIGOLI NON QUOTATI VANNO RACCORDATI CON RAGGI O SMUSSI 0.5

APLICACIONES APPLICATIONS	SCMOW	STC
CONJUNTO PARTE CENTRAL	213 775	

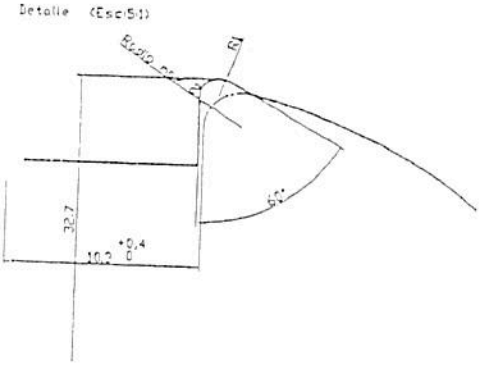

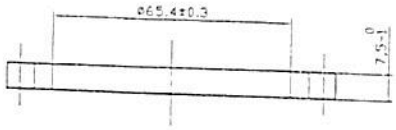

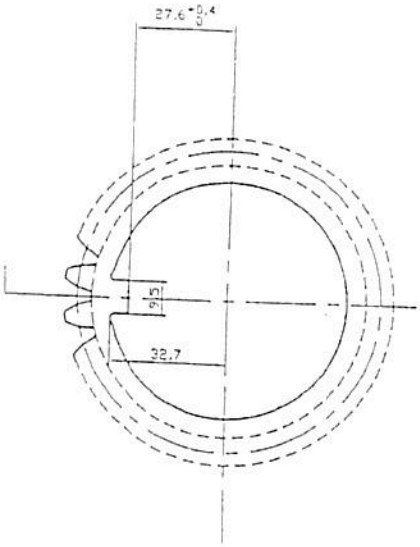

Número de Dientes	24
Módulo	3.5
Angulo de presión	20°
ø Primitivo	84
ø Exterior	91° ±0 -1
ø Fondo de Dientes	75.95
Cota de 3 Dientes	27 +0.4 +0

MODIFICACIONES

PLANO DE ORIGEN No

213 819

92

RYMSA

RECONSTRUCCIÓN Y MANUFACTURA EN TRANSPORTES S.A. DE C.V.

NOMBRE: RONDANA DE FRENO

Material: Acero xc 32 f o xc 38 f	Masa Unitaria: 0.12	Normas:
Dibujo: G. Barrientos	Verificaco: Ing. C. Chavarría	Número de plano: RYM-KDIF-3000035-07
Escala: 1 : 1	Acot.: mm	Fecha: 30-AGOSTO-2011

TEMPLE REVENU PARA Rr=115 A 130 dan/mm²

APLICACIONES APPLICATIONS	SCMCW	STC
CONJUNTO PIÑON DE ATAQUE	213 805	

MODIFICACIONES

PLANO DE ORIGEN No

213 793

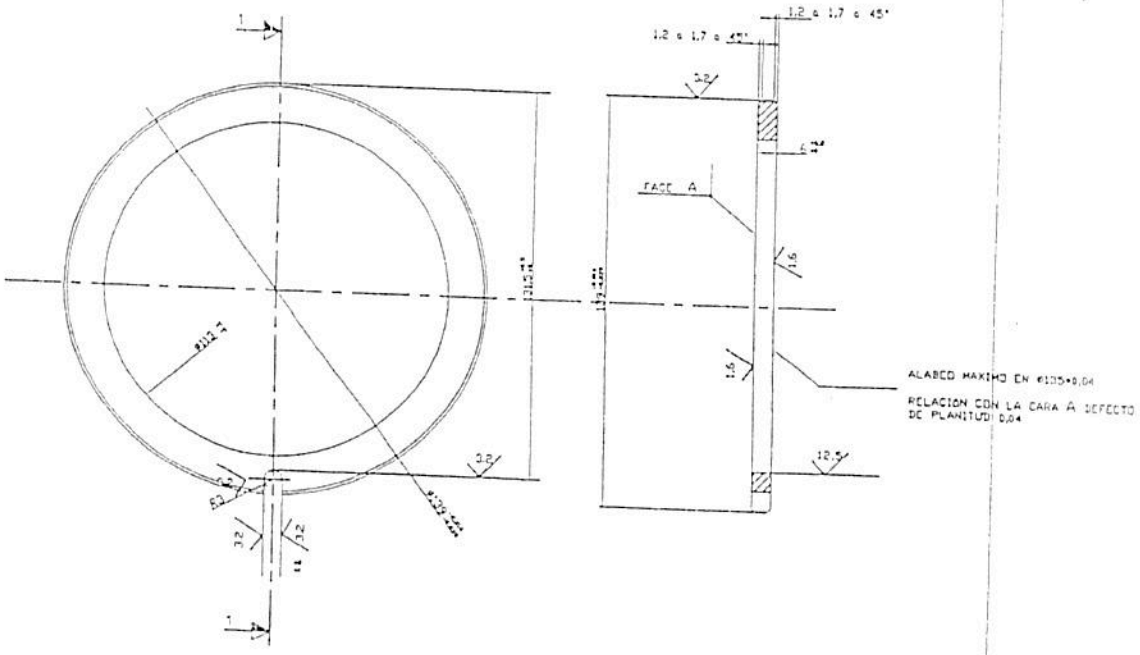

104

RYMSA RECONSTRUCCIÓN Y MANUFACTURA EN TRANSPORTES S.A. DE C.V.	NOMBRE RONDANA DE APOYO		
	Material: ACERO 25 004	Masa Unitaria: 0,250	Normas:
	Dibujo: G. Barrientos	Verificado: Ing. C. Chavarría	Número de plano: RYM-KDIF-0000035-03
	Escala: 1 : 1	Acot.: mm	Fecha: 17-AGOSTO-2011

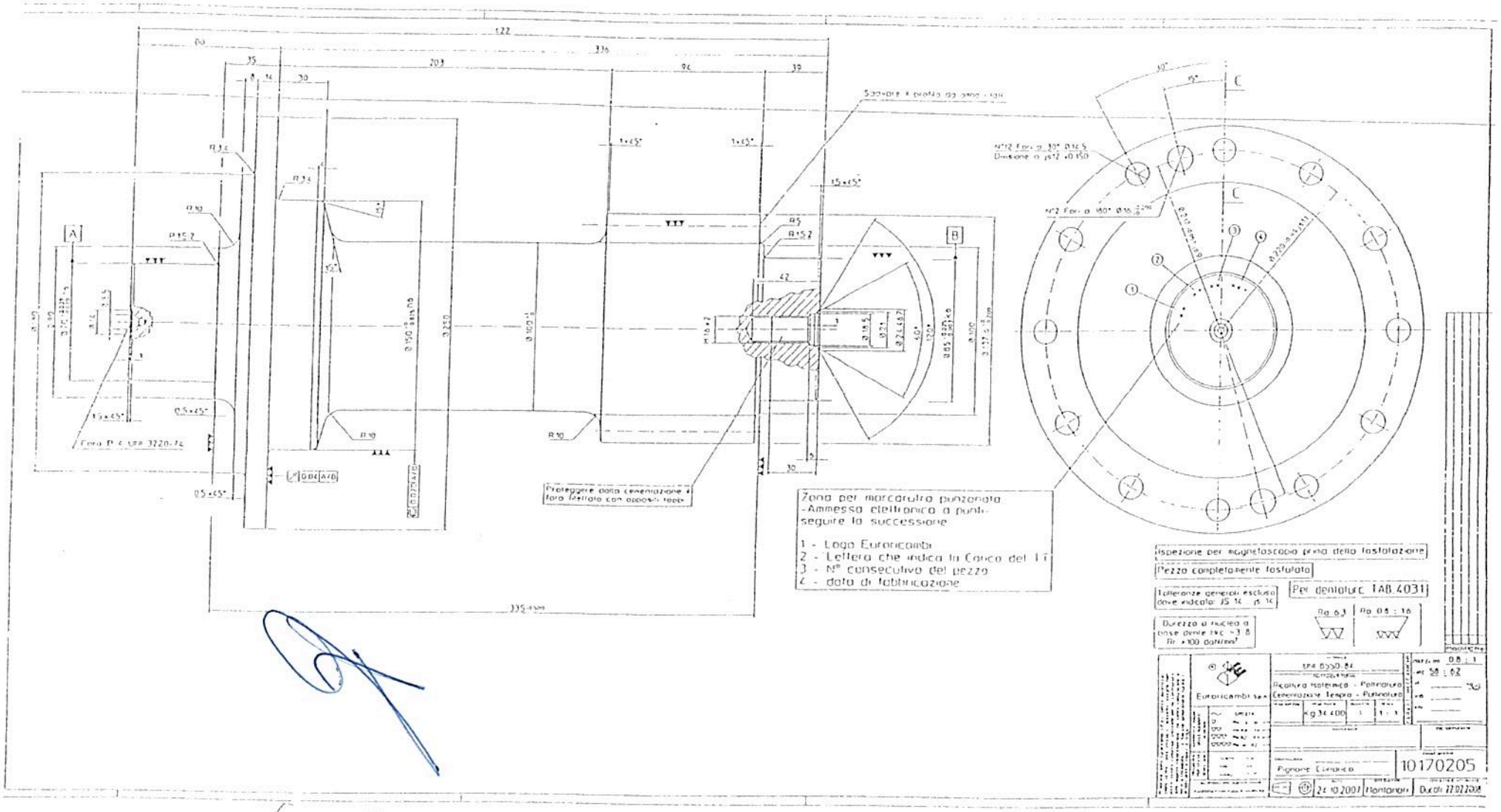
Zona per marcatura punzonata
-Ammessa elettronica a punti-
seguire la successione
1 - Logo Euroricambi
2 - Lettera che indica la Carica del TT
3 - N° consecutivo del pezzo
4 - data di fabbricazione
Proteggere dalla cementazione il foro filettato con appositi tappi
Ispezione per magnetoscopio prima della fosfatazione
Pezzo completamente fosfatato
Per dentatura TAB.4031
Ra 6.3
Ra 0.8 : 1.6
Euroricambi
Ricottura Isotermica - Pallinatura
Cementazione Tempra - Pallinatura
Kg 34.400
Pignone Cilindrico
10170205
24.10.2007
Montanari
Ducati 22.02.2008

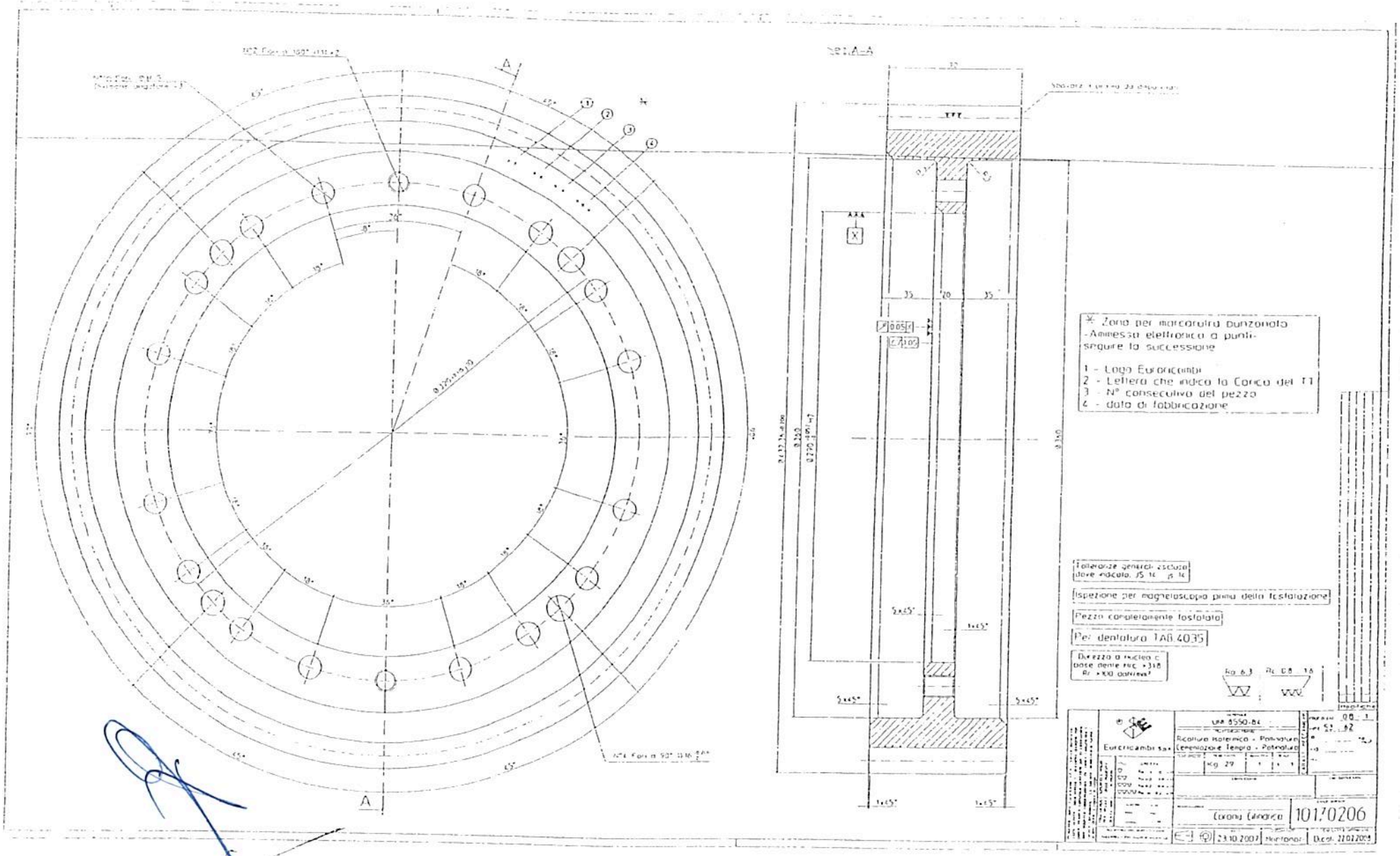

Sez. A-A
* Zona per marcatura punzonata
-Ammessa elettronica a punti-
seguire la successione
1 - Logo Euroricambi
2 - Lettera che indica la Carica del T1
3 - N° consecutivo del pezzo
4 - data di fabbricazione
Tolleranze generali escluse dove indicato: JS 14 js 14
Ispezione per magnetoscopia prima della fosfatazione
Pezzo completamente fosfatato
Per dentatura TAB 4035
Durezza a nucleo c base dente HRC >318 Rr >100 daN/mm²
Ra 6.3
Rc 0.8 1.6
Euroricambi s.a.s.
UNI 8550-84
Ricottura Isotermica - Patinatura
Cementazione Tempra - Patinatura
Kg 29
Corona Cilindrica
10170206
23.10.2007
Montanari
Dicat. 22.02.2008

APLICACIONES APPLICATIONS	SCMCW	STC
CONJUNTO TROMPETAS MAZAS	213 774	

MODIFICACIONES

PLANO DE ORIGEN No.

213 779

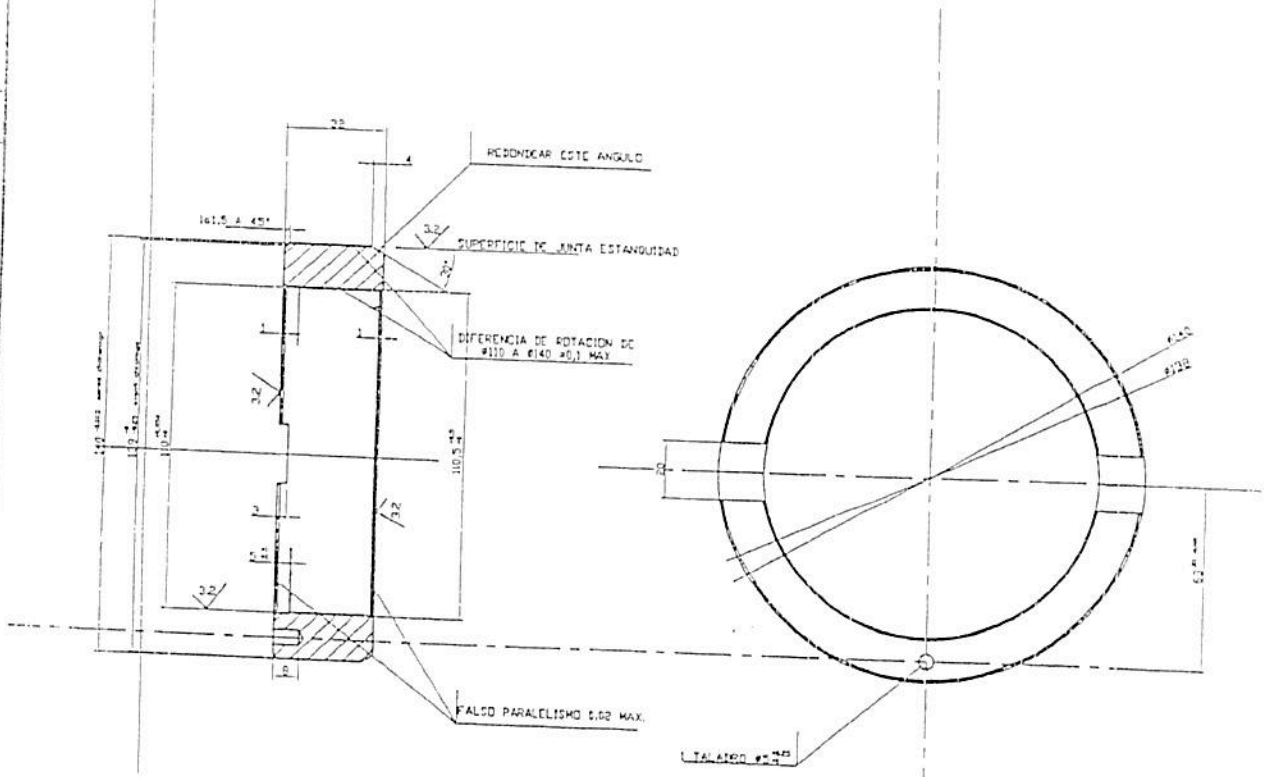

119

RYMSA

RECONSTRUCCIÓN Y MANUFACTURA EN TRANSPORTES S.A. DE C.V.

NOMBRE		
TIRANTE TOPE DE RODAMIENTO		
Material: ACERO XC 38f	Masa Unitaria: 1.400	Normas:
Dibujo: G. Barrientos	Verificado: Ing. C. Chavarría	Número de plano: RYM-KDIF-3000035-10
Escala: 1 : 1	Acot: mm	Fecha: 17-AGOSTO-2011

APLICACIONES APPLICATIONS	SCMCW	STC
CONJUNTO PARTE CENTRAL	300084G	

ECROUS DE SECURITE / "ESN" et "ESL"

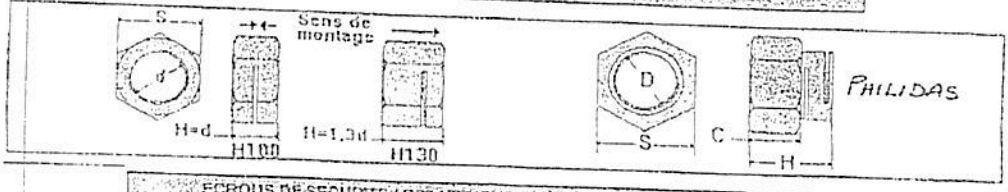

ECROUS DE SECURITE / R60 / FENDUS / "ESN" / H100 / ZINGUES — NFE 25-411

DIMENSIONS			
d	Pas	S	H
4	0,70	7	4
5	0,80	8	5
6	1,00	10	6
8	1,25	13	8
10	1,50	16	10
12	1,75	18	12

DIMENSIONS			
d	Pas	S	H
14	2,00	21	14
16	2,00	24	16
18	2,50	27	18
20	2,50	30	20
24	3,00	36	24

ECROUS DE SECURITE / R60 / FENDUS / "ESN" / H130 / ZINGUES — NFE 25-411

DIMENSIONS			
d	Pas	S	H
4	0,70	7	5,2
5	0,80	8	6,5
6	1,00	10	7,8
8	1,25	13	10,4
10	1,50	16	13
12	1,75	18	15,6

DIMENSIONS			
d	Pas	S	H
14	2,00	21	18,2
16	2,00	24	20,8
18	2,50	27	23,4
20	2,50	30	26
22	2,50	34	28,6
24	3,00	36	31,2

ECROUS DE SECURITE / R60 / FENDUS / "ESN" / H100 / ZING. BICHRO 200 HBS — NFE 25-411

DIMENSIONS			
d	Pas	S	H
4	0,70	7	4
5	0,80	8	5
6	1,00	10	6
8	1,25	13	8
10	1,50	16	10
12	1,75	18	12

DIMENSIONS			
d	Pas	S	H
14	2,00	21	14
16	2,00	24	16
18	2,50	27	18
20	2,50	30	20
22	2,50	34	22
24	3,00	36	24

ECROUS DE SECURITE / R60 / FENDUS / "ESN" / H130 / ZING. BICHRO 200 HBS — NFE 25-411

DIMENSIONS			
d	Pas	S	H
5	0,80	8	6,5
6	1,00	10	7,8
8	1,25	13	10,4
10	1,50	16	13
12	1,75	18	15,6
12	1,75	18	15,6

DIMENSIONS			
d	Pas	S	H
14	2,00	21	18,2
16	2,00	24	20,8
18	2,50	27	23,4
20	2,50	30	26
22	2,50	34	28,6
24	3,00	36	31,2

ECROUS DE SECURITE / CLASSE 8 / FENDUS / "ESL" / ZING. BICHRO — NFE 25-411

DIMENSIONS				
D	Pas	S S / plate	H +0 -0,25	C ±0,2
4	0,70	7	6,2	2,6
5	0,80	8	8,3	3
6	1,00	10	6,8	3,2
8	1,25	13	8,8	4,0
10	1,50	16	11	6
12	1,75	18	13	7,2
14	2,00	21	15	8
16	2,00	24	17	9,5
18	2,50	27	19	10,5
20	2,50	30	21	12

1

215 903

PLANO DE ORIGEN No

NOMBRE: TUERCA PHILIDA M3 SH16 2.00		
Material: Acero	Masa Unitaria:	Normas:
Dibujo: G. Barrientos	Verificado: Ing. C. Chavarría	Número de plano: RYM-KDIF-3000035-11
Escala: 1 : 1	Acot.: mm	Fecha: 30-AGOSTO-2011

RECONSTRUCCIÓN Y MANUFACTURA EN TRANSPORTES S.A. DE C.V.

TRATAMIENTO: R= 75 A 90 daN/mm²

APLICACIONES APPLICATIONS	SCMCW	STC
CONJUNTO MOTOR - DIFERENCIAL	213775	

MODIFICACIONES

PLANO DE ORIGEN No 210 931

213 844

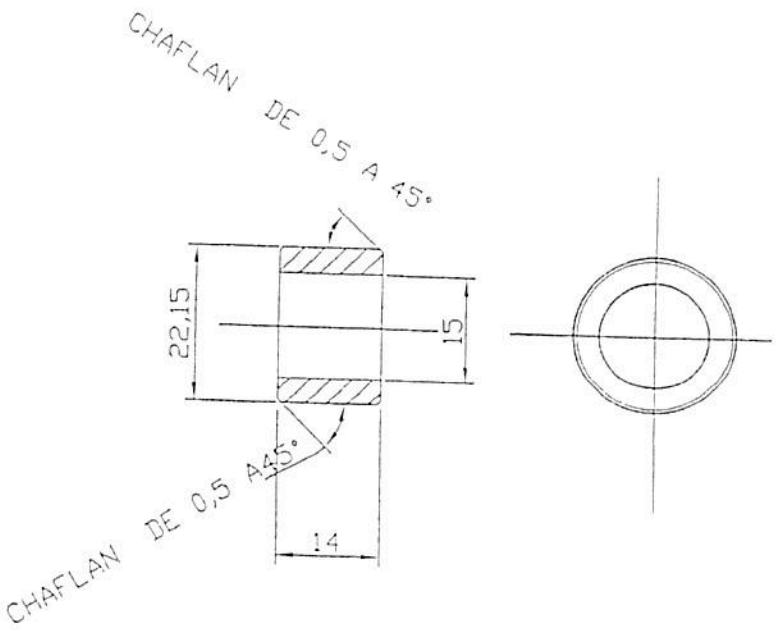

75

NOMBRE: ANILLO		
Material: Acero 16 NC 6	Dureza:	Normas:
Dibujo: G. Barrientos	Verificado: Ing. C. Chavarría	Número de plano: RYM-KDIF-3000035-12
Escala: 1 : 1	Acot.: mm	Fecha: 30-AGOSTO-2011

RYMSA

RECONSTRUCCIÓN Y MANUFACTURA EN TRANSPORTES S.A. DE C.V.

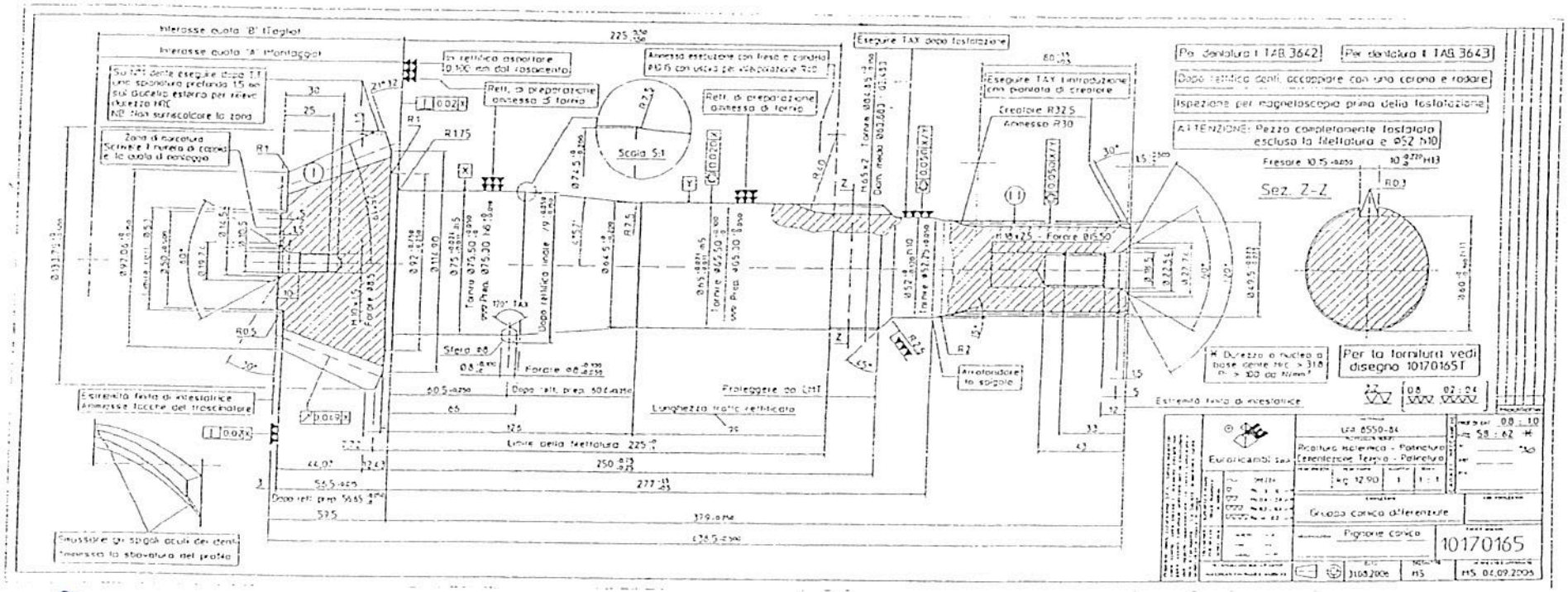
Interasse quota 'B' (Taglio)
Interasse quota 'A' (Montaggio)
Su N°1 dente eseguire dopo T.T. una spianatura profonda 1.5 mm sul diametro esterno per rilievo durezza HRC
NB: Non surriscaldare la zona
Zona di marcatura
Scrivere il numero di coppia e la quota di montaggio
In rettifica asportare 0.100 mm dal rasoiamento
Rett. di preparazione ammessa di tornio
Scala 5:1
Ammessa esecuzione con fresa e candela
Eseguire TAX dopo fosfatazione
Eseguire TAX introduzione con piantata di creatore
Creatore R32.5
Ammesso R30
Per dentatura I TAB 3642
Per dentatura II TAB 3643
Dopo rettifica denti, accoppiare con una corona e rodare
Ispezione per magnetoscopia prima della fosfatazione
ATTENZIONE: Pezzo completamente fosfatato escluso la filettatura e Ø52 h10
Fresare 10.15 -0.050
Sez. Z-Z
Per la fornitura vedi disegno 10170165T
Estremità finita di intestatrice
Ammesse tacche del trascinatore
Sfera Ø8
Forare Ø8
Dopo rett. prep. 60.4
Proteggere da CMT
Lunghezza tratto rettificato
Limite della filettatura 225
Arrotondare lo spigolo
Smussare gli spigoli acuti dei denti
Ammessa la sbavatura del profilo
Durezza a nucleo a base dente HRC > 31.8
Pi > 100 da N/mm²
Estremità finita di intestatrice
Euroricambi
UNI 8550-84
Ricottura isotermica - Patinatura
Cementazione Tenera - Patinatura
kg 12.90
Gruppo conico differenziale
Pignone conico
10170165
31.03.2006
MS 04.09.2006

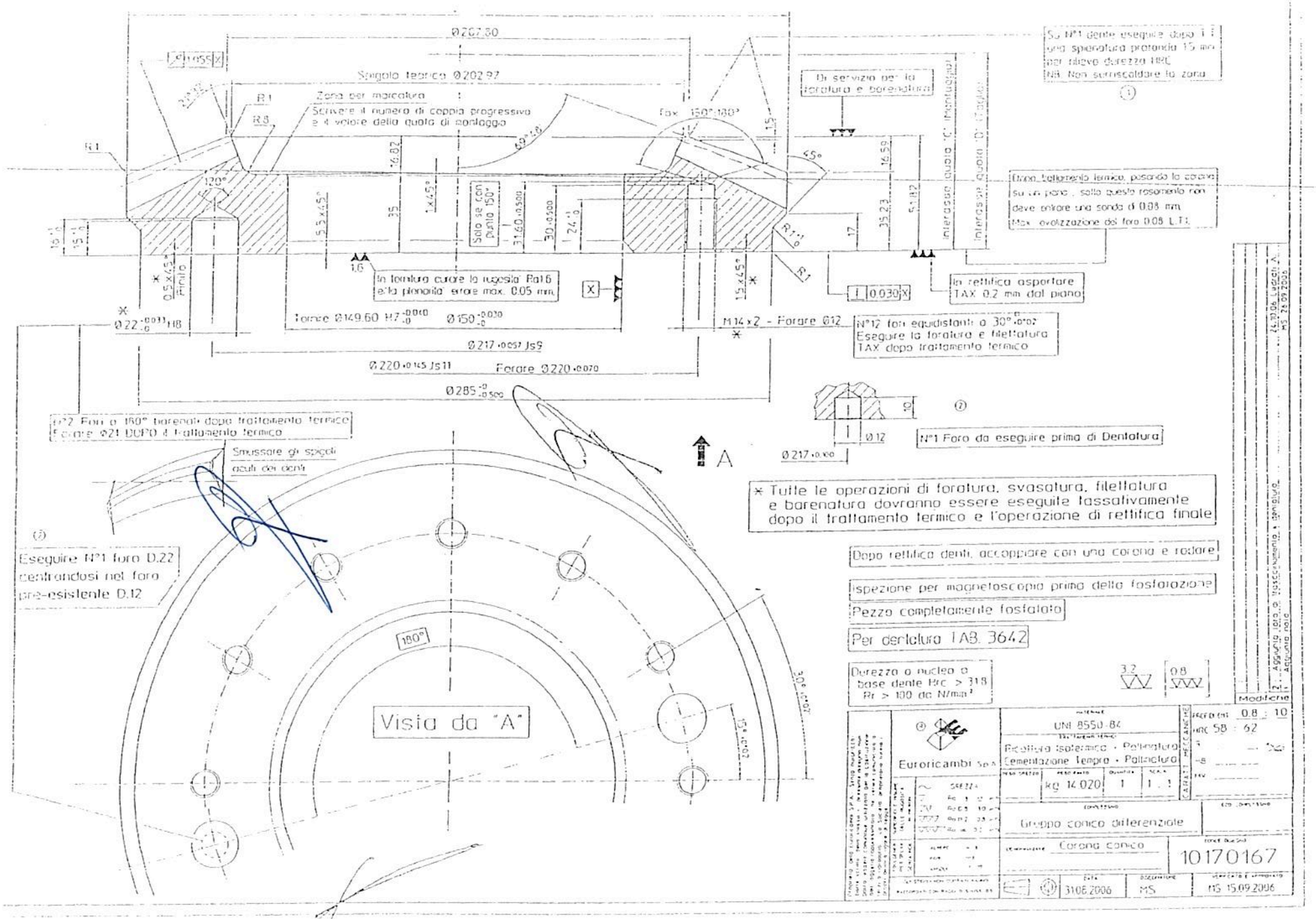

Ø207.80
Spigolo teorico Ø202.97
Zona per marcatura
Scrivere il numero di coppia progressivo e il valore della quota di montaggio
Tax 150°:180°
Di servizio per la foratura e barenatura
Su N°1 dente eseguire dopo T.T. una spianatura profonda 1.5 mm per rilievo durezza HRC
NB: Non surriscaldare la zona
Dopo trattamento termico, posando la corona su un piano, sotto questo rasamento non deve entrare una sonda di 0.08 mm
Max. ovalizzazione del foro 0.08 L.T.T.
Interasse quota "C" (Montaggio)
Interasse quota "D" (Taglio)
Solo se con punta 150°
In tornitura curare la rugosità Ra1.6 e la planarità errore max. 0.05 mm.
In rettifica asportare TAX 0.2 mm dal piano
Tornire Ø149.60 H7 Ø150
M14x2 - Forare Ø12
N°12 fori equidistanti a 30° Eseguire la foratura e filettatura TAX dopo trattamento termico
Ø217 Js9
Ø220 Js11
Forare Ø220
Ø285
N°2 Fori a 180° barenati dopo trattamento termico Forare Ø21 DOPO il trattamento termico
Smussare gli spigoli acuti dei denti
N°1 Foro da eseguire prima di Dentatura
Ø12
Ø217
A
* Tutte le operazioni di foratura, svasatura, filettatura e barenatura dovranno essere eseguite tassativamente dopo il trattamento termico e l'operazione di rettifica finale
Eseguire N°1 foro D.22 centrandosi nel foro pre-esistente D.12
Dopo rettifica denti, accoppiare con una corona e rodare
Ispezione per magnetoscopia prima della fosfatazione
Pezzo completamente fosfatato
Per dentatura TAB. 3642
Durezza a nucleo a base dente Hrc > 31.8 Rr > 100 da N/mm²
180°
Vista da "A"
Modifiche
Euroricambi S.p.A.
UNI 8550-84
Ricettura Isotermica - Pallinatura
Cementazione Tempra - Pallinatura
kg 14.020
Gruppo conico differenziale
Corona conico
10170167
31.08.2006
MS
MS 15.09.2006

APLICACIONES APPLICATIONS	SCMCW	STC
CONJUNTO TROMPETAS MAZA	213775	

MODIFICACIONES

PLANO DE ORIGEN No.

213 900

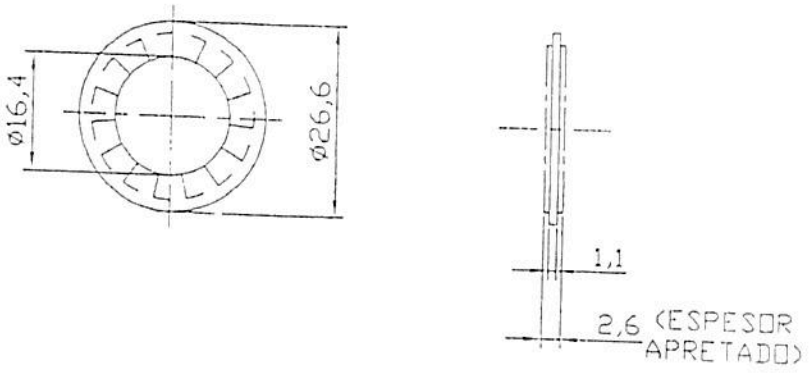

2

RYMSA

RECONSTRUCCIÓN Y MANUFACTURA EN TRANSPORTES S.A. DE C.V.

NOMBRE	ROLDANA (DENTADA) JZ DIAM 16	
Material:	Masa Unitaria: 0,003	Normas:
Dibujo: G. Barrientos	Verificado: Ing. C. Chavarría	Número de plano: RYM-KDIF-3000035-14
Escala: 1 : 1	Acot.: mm	Fecha: 30-AGOSTO-2011

14

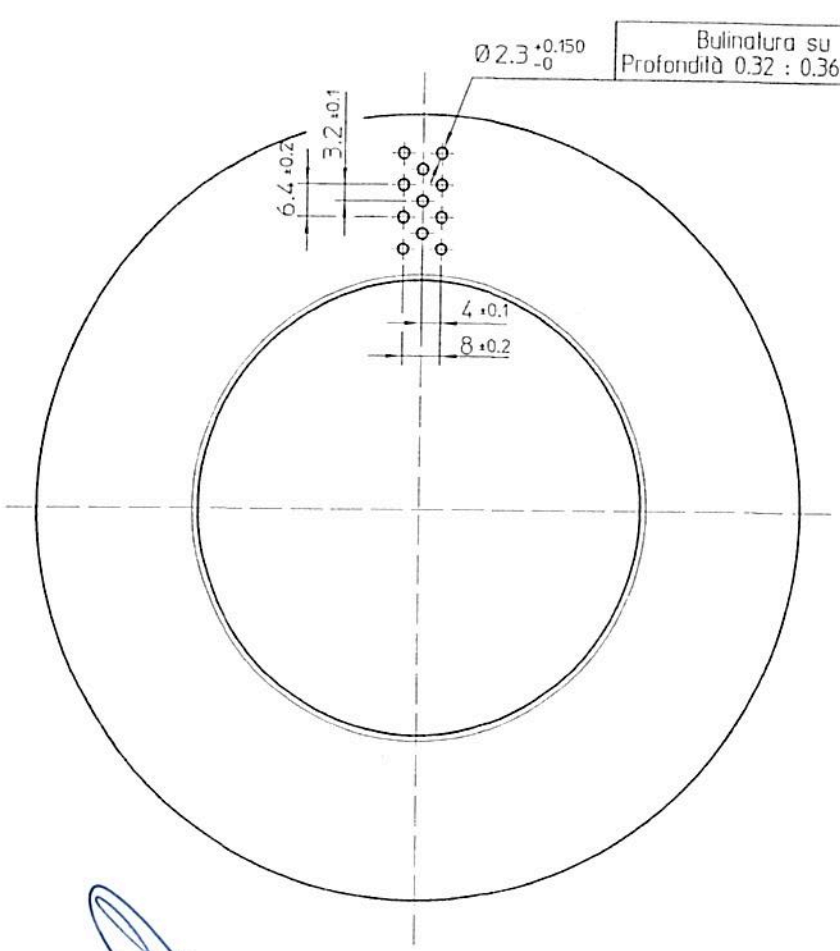

Bulinatura su tutta la superficie
Profondità 0.32 : 0.36 con una sfera di Ø 4.5

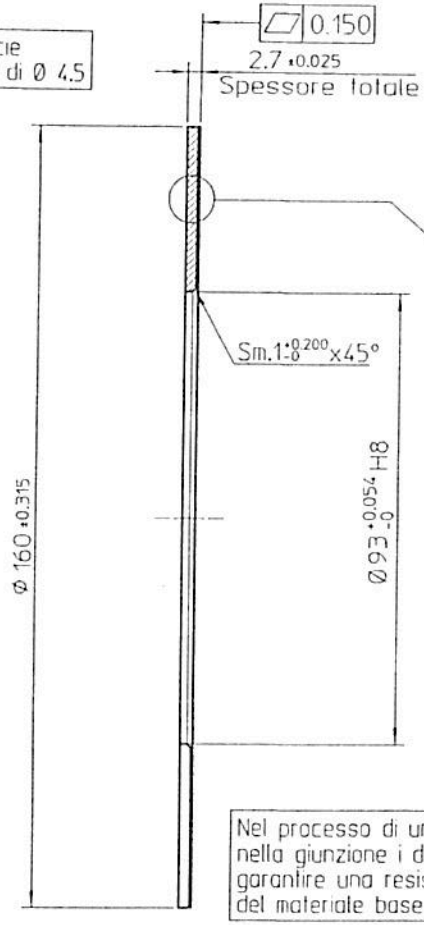

Lato in Acciaio con superficie Ramata spessore 10μ MAX.

(1)

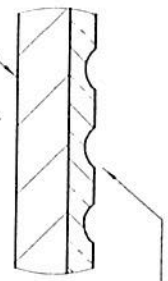

Lato in bronzo con superficie bulinata

Pezzo privo di bave

Nel processo di unione Acciaio / Bronzo, nella giunzione i due materiali devono garantire una resistezza similare a quella del materiale base.

1.6

Modifiche	
1	Variato il valore di durezza HB, era 105 : 125 e aggiunto MAX nella spessore del rame Ducati 11.06.2014

* Materiale :
-Materiale Bimetallico alveolato: Acciaio-Bronzo
-Acciaio= AISI 1018 (C=0.15-0.20 Mn=0.6-0.9
P=0.04max S=0.05max.)
-Spessore Acciaio 1.9mm Massimo
-Bronzo sinterizzato= SAE 792 (Cu80%-Pb10%-Sn10%)
durezza ≥ 95 HB2.5/62.5
-Spessore Bronzo 0.4mm
-Spessore totale 2.3±0.025 (1)
-Finitura Ramata di 10μm MAX sulla superficie in Acciaio
-Il pezzo lavora a contatto diretto con olio sintetico per trasmissioni (GLYGOYLE 30)

Proprietà della Euroricambi S.P.A.- Senza autorizzazione scritta della stessa il presente disegno non potrà essere comunque utilizzato per la costruzione dell'oggetto rappresentato, ne verrà comunicato a terzi o riprodotto. La Società proprietaria tutela i propri diritti a norme di legge.

Euroricambi S.p.A

SUPERFICI E MISURE DELLE RUGOSITA' IN MICRON	GREZZA; Ra 3 : 12 μm; Ra 0.8 : 3.0 μm; Ra 0.2 : 0.8 μm; Ra ≤ 0.2 μm
TOLLERANZE PER SPLAV. SENZA ASIC	ALBERO h 13; FORI H13; ANGOLI +/- 30
GLI SPIGOLI NON QUOTATI VANNO RACCORDATI CON RAGGI O SMUSSI 0.5	

MATERIALE				CARATT. MECCANICHE
* Materiale				PROF.DI CNT
TRATTAMENTI TERMICI				HRC
				R Kg/mm²
PESO GREZZO	PESO FINITO	QUANTITA'	SCALA	HB
	kg 0.280		1 : 1	HV
COMPLESSIVO				COD. COMPLESSIVO

DENOMINAZIONE: Rasamento per planetario

CODICE DISEGNO: 10170712

DATA	DISEGNATORE	VERIFICATO E APPROVATO
30.03.2011	Zaccaria G.	Zaccaria 31.03.2011

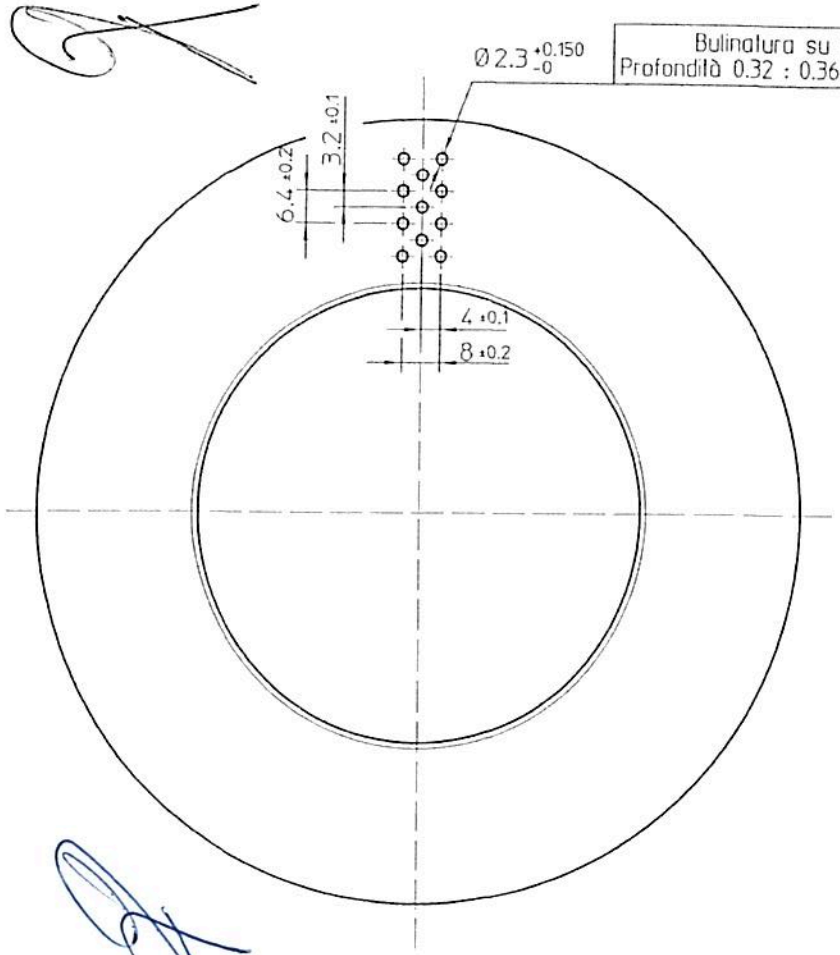

Bulinatura su tutta la superficie
Profondità 0.32 : 0.36 con una sfera di Ø 4.5

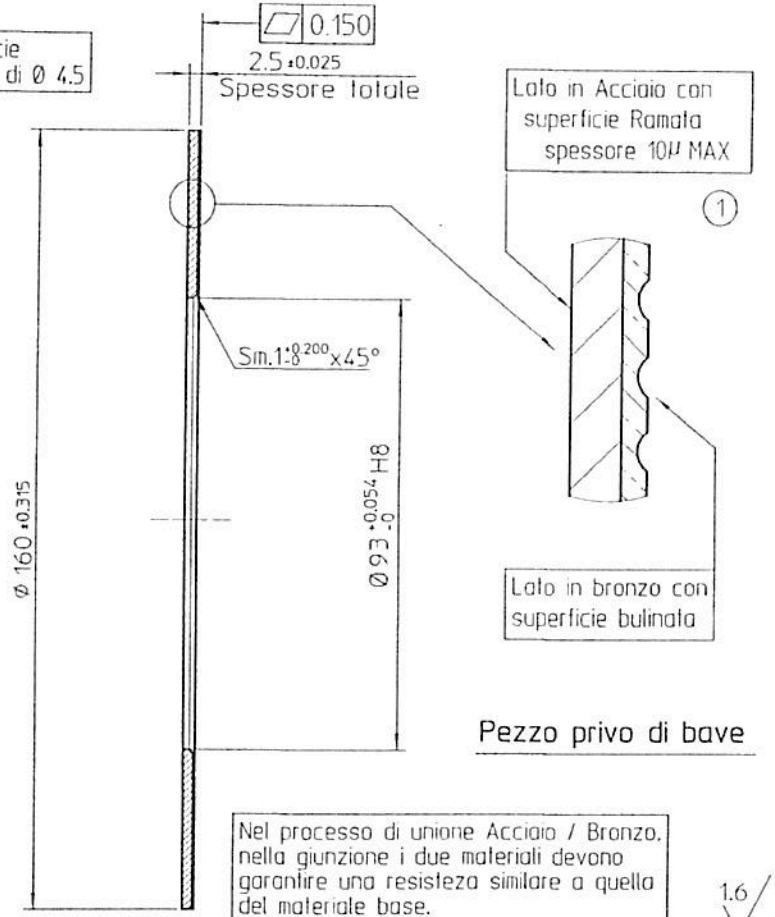

Nel processo di unione Acciaio / Bronzo. nella giunzione i due materiali devono garantire una resistezza similare a quella del materiale base.

Modifiche	
1	Variato il valore di durezza HB. era 105 : 125 e aggiunto MAX nello spessore dei rame Ducati 11.06.2014

* Materiale :
- Materiale Bimetallico alveolato: Acciaio-Bronzo
- Acciaio= AISI 1018 (C=0.15-0.20 Mn=0.6-0.9 P=0.04max S=0.05max.)
- Spessore Acciaio 1.9mm Massimo
- Bronzo sinterizzato= SAE 792 (Cu80%-Pb10%-Sn10%) durezza ≥ 95 HB2.5/62.5
- Spessore Bronzo 0.4mm
- Spessore totale 2.3±0.025 (1)
- Finitura Ramata di 10μm MAX sulla superficie in Acciaio
- Il pezzo lavora a contatto diretto con olio sintetico per trasmissioni (GLYGOYLE 30)

Proprietà della Euroricambi S.P.A.- Senza autorizzazione scritta della stessa il presente disegno non potrà essere comunque utilizzato per la costruzione dell'oggetto rappresentato ne venire comunicato a terzi o riprodotto. La Società proprietaria tutela i propri diritti a norme di legge.

Euroricambi S.p.A

SUPERFICI E MISURE DELLE RUGOSITA' IN MICRON
GREZZA
Ra 3 : 12 μm
Ra 0.8 : 3.0 μm
Ra 0.2 : 0.8 μm
Ra ≤ 0.2 μm

TOLLERANZE PER SPIANAT. SENZA INDIC.
ALBERO h 13
FORI H13
ANGOLI +/- 30

GLI SPIGOLI NON QUOTATI VANNO RACCORDATI CON RAGGI O SMUSSI 0.5

MATERIALE: * Materiale
TRATTAMENTI TERMICI

PESO GREZZO	PESO FINITO	QUANTITA'	SCALA
	kg 0.260		1 : 1

COMPLESSIVO
COD. COMPLESSIVO

CARATT. MECCANICHE: PROF.DI CMT, HRC, R (Kg/mm²), HB, HV

DENOMINAZIONE: Rasamento per planetario

CODICE DISEGNO: 10170280

DATA	DISEGNATORE	VERIFICATO E APPROVATO
30.03.2011	Zaccaria G.	Zaccaria 31.03.2011

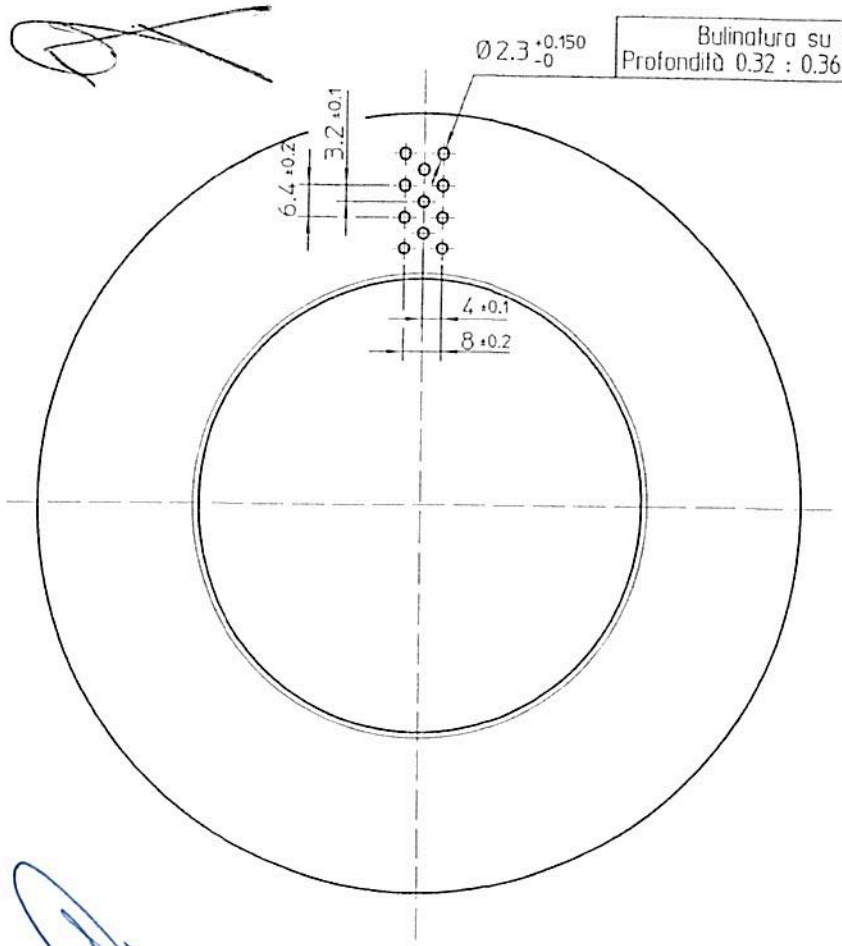

Bulinatura su tutta la superficie
Profondità 0.32 : 0.36 con una sfera di Ø 4.5

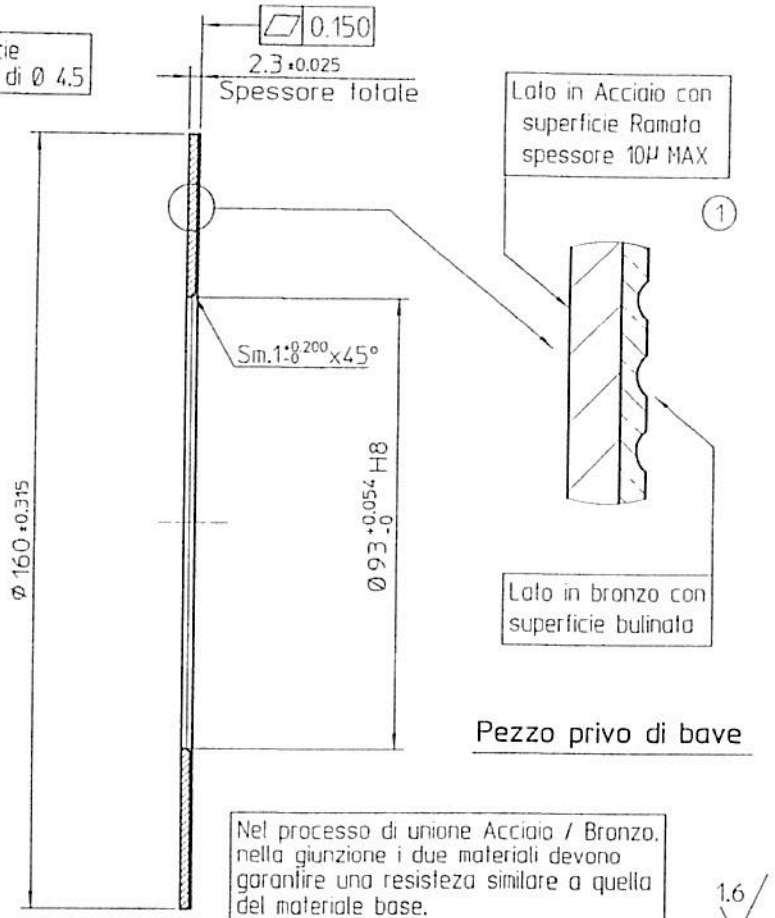

Nel processo di unione Acciaio / Bronzo, nella giunzione i due materiali devono garantire una resistezza similare a quella del materiale base.

Modifiche	
1	Variato il valore di durezza HB. era 105 : 125 e aggiunto MAX nello spessore del rame Ducati 11.06.2014

* Materiale :
- Materiale Bimetallico alveolato: Acciaio-Bronzo
- Acciaio= AISI 1018 (C=0.15-0.20 Mn=0.6-0.9 P=0.04max S=0.05max.)
- Spessore Acciaio 1.9mm Massimo
- Bronzo sinterizzato= SAE 792 (Cu80%-Pb10%-Sn10%) durezza ≥ 95 HB2.5/62.5
- Spessore Bronzo 0.4mm
- Spessore totale 2.3±0.025 (1)
- Finitura Ramata di 10μm MAX sulla superficie in Acciaio
- Il pezzo lavora a contatto diretto con olio sintetico per trasmissioni (GLYGOYLE 30)

Proprietà della Euroricambi S.P.A.- Senza autorizzazione scritta della stessa il presente disegno non potrà essere comunque utilizzato per la costruzione dell'oggetto rappresentato ne venire comunicato a terzi o riprodotto. La Società proprietaria tutela i propri diritti a norme di legge.

Euroricambi S.p.A

SUPERFICI E MISURE DELLE RUGOSITA' IN MICRON
GREZZA
Ra 3 : 12 μm
Ra 0.8 : 3.0 μm
Ra 0.2 : 0.8 μm
Ra ≤ 0.2 μm

TOLLERANZE PER SPLAV. SENZA INDIC.
ALBERO h 13
FORI H13
ANGOLI +/- 30

GLI SPIGOLI NON QUOTATI VANNO RACCORDATI CON RAGGI O SMUSSI 0.5

MATERIALE: * Materiale
TRATTAMENTI TERMICI

PESO GREZZO	PESO FINITO	QUANTITA'	SCALA
	kg 0.240		1 : 1

CARATT. MECCANICHE: PROF.DI CMT ____ HRC ____ R ____ Kg/mm² HB ____ HV ____

COMPLESSIVO ____ COD. COMPLESSIVO ____

DENOMINAZIONE: Rasamento per planetario

CODICE DISEGNO: 10170281

DATA	DISEGNATORE	VERIFICATO E APPROVATO
30.03.2011	Zaccaria G.	Zaccaria 31.03.2011

TRATAMIENTO: R= 75 A 90 daN/mm²

APLICACIONES APPLICATIONS	SCMCW	STC
CONJUNTO TROMPETAS MAZAS	213774	

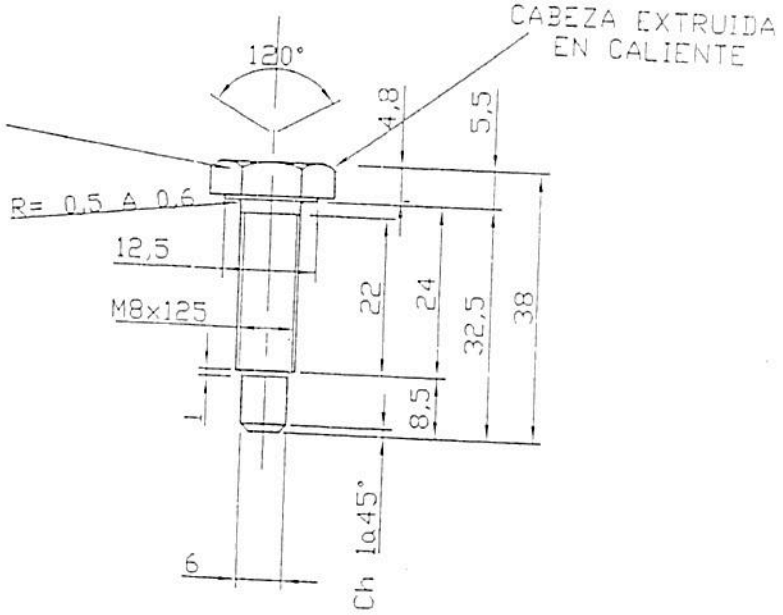

MODIFICACIONES

PLANO DE ORIGEN No
141126

213 920

114

RYMSA
RECONSTRUCCIÓN
Y MANUFACTURA
EN TRANSPORTES
S.A. DE C.V.

NOMBRE
TORNILLO DE INMOVILIZACIÓN

Material: Acero XC 38f	Masa Unitaria: 0,016	Normas:
Dibujo: G. Barrientos	Verificado: Ing. C. Chavarría	Número de plano: RYM-KDIF-3000035-16
Escala: 1 : 1	Acot.: mm	Fecha: 30-AGOSTO-2011

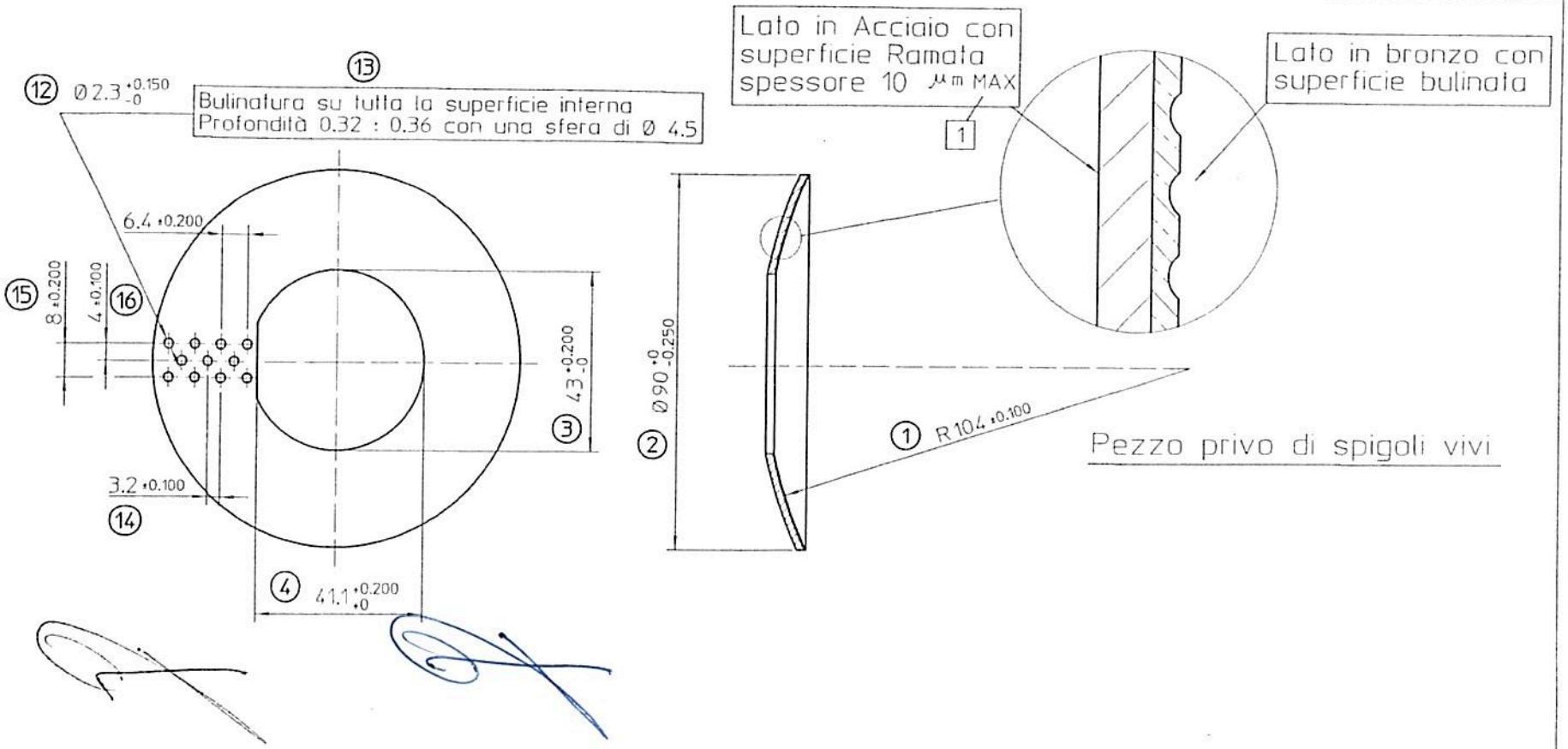

Modifiche	
2	Aggiunte le sigle dei materiali - eliminata la soluzione ammessa Ducati 23.06.2014
1	Aggiunto il valore della Durezza e aggiunto MAX nello spessore del rame Ducati 11.06.2014

* Materiale :
- Materiale Bimetallico alveolato: Acciaio-Bronzo — 2
- Acciaio= AISI 1018 (C=0.15-0.20 Mn=0.6-0.9 P=0.04max S=0.05max.) — 2
- Spessore Acciaio 1.6mm Massimo
- Bronzo sinterizzato= SAE 792 (Cu80%-Pb10%-Sn10%) durezza ≥ 95 HB2.5/62.5
- Spessore Bronzo 0.4mm — 1
- Spessore totale 2±0.040
- Finitura Ramata di 10µm MAX sulla superficie in Acciaio
- Il pezzo lavora a contatto diretto con olio sintetico per trasmissioni (GLYGOYLE 30)

Proprietà della Euroricambi S.P.A.- Senza autorizzazione scritta della stessa il presente disegno non potrà essere comunque utilizzato per la costruzione dell'oggetto rappresentato ne venire comunicato a terzi o riprodotto. La Società proprietaria tutela i propri diritti a norme di legge.

Euroricambi S.p.A

SUPERFICI E MISURE DELLE RUGOSITA' IN MICRON	GREZZA; Ra 3 : 12 µm; Ra 0.8 : 3.0 µm; Ra 0.2 : 0.8 µm; Ra ≤ 0.2 µm
TOLLERANZE PER SPIAV. SENZA INDIC.	ALBERO h 13; FORI H13; ANGOLI +/- 30
GLI SPIGOLI NON QUOTATI VANNO RACCORDATI CON RAGGI D SMUSSI 0.5	

MATERIALE: *Materiale				CARATT. MECCANICHE: PROF.DI CMT; HRC; R (Kg/mm²); HB; HV
TRATTAMENTI TERMICI				
PESO GREZZO	PESO FINITO: kg 0.082	QUANTITA	SCALA: 1 : 1	
COMPLESSIVO				COD. COMPLESSIVO
DENOMINAZIONE: Rasamento sferico				CODICE DISEGNO: 10170169
	DATA: 11.09.2006	DISEGNATORE: Ducati		VERIFICATO E APPROVATO: Ducati 17.10.2006

APLICACIONES APPLICATIONS		STC
CONJUNTO PIÑON DE ATAQUE	213 805	

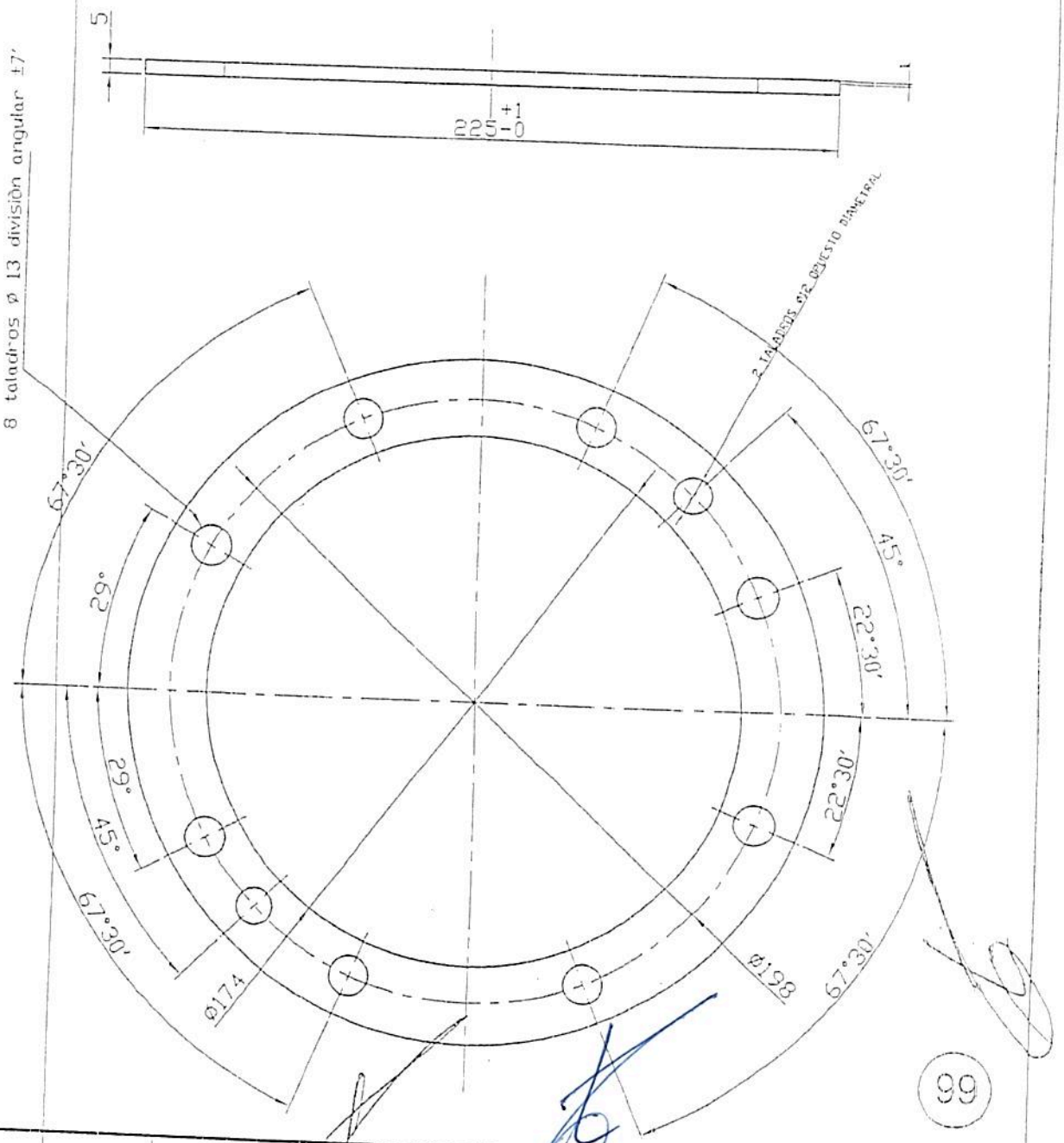

MODIFICACIONES

PLANO DE ORIGEN No

213 933

NOMBRE: ANILLO A PELAR		
Material:	Masa Unitaria: 0.200	Normas:
Dibujo: G. Barrientos	Verificado: Ing. C. Chavarría	Número de plano: RYM-KDIF-3000035-20
Escala: 1 : 1	Acot.: mm	Fecha: 7-Octubre-2010

RYMSA

RECONSTRUCCIÓN Y MANUFACTURA EN TRANSPORTES S.A. DE C.V.

TRATAMIENTO:

TEMPLE REVENU PARA Rr=115 A 130 dan/mm²

APLICACIONES APPLICATIONS	SCMCW	STC
CONJUNTO PARTE CENTRAL	213775	

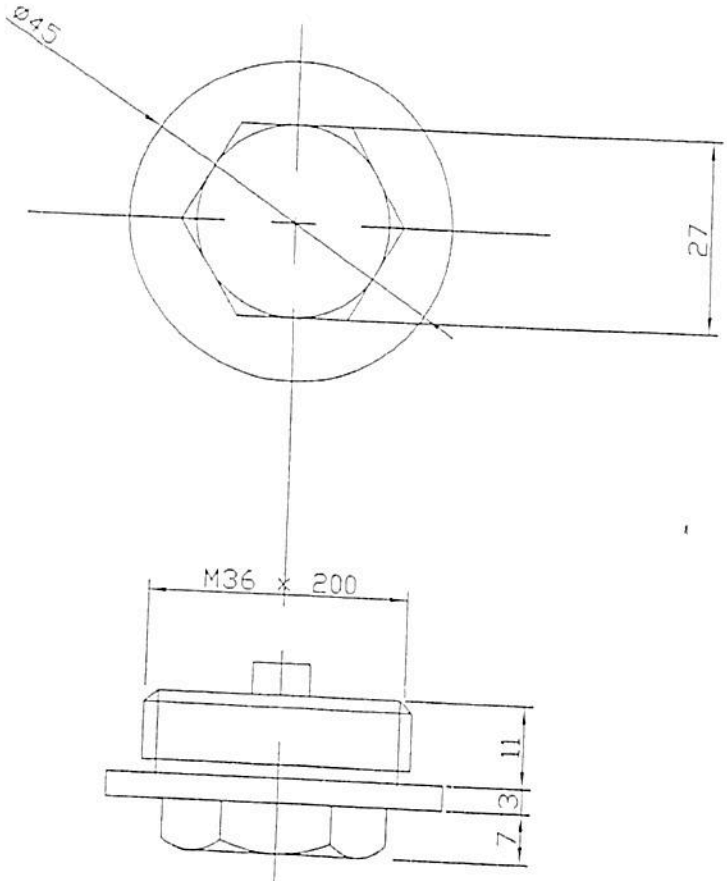

MODIFICACIONES

PLANO DE ORIGEN No

213831

107

RYMSA

RECONSTRUCCIÓN Y MANUFACTURA EN TRANSPORTES S.A. DE C.V.

NOMBRE		
TAPON MAGNETICO (REF 16917)		
Material: A 37	Masa Unitaria: 0,130	Normas:
Dibujo: G. Barrientos	Verificado: Ing. C. Chavarría	Número de plano: RYM-KDIF-3000035-21
Escala: 1 : 1	Acot.: mm	Fecha: 17-AGOSTO-2011

APLICACIONES APPLICATIONS	SCMCW	STC
CONJUNTO PIÑON DE ATAQUE	213 805	

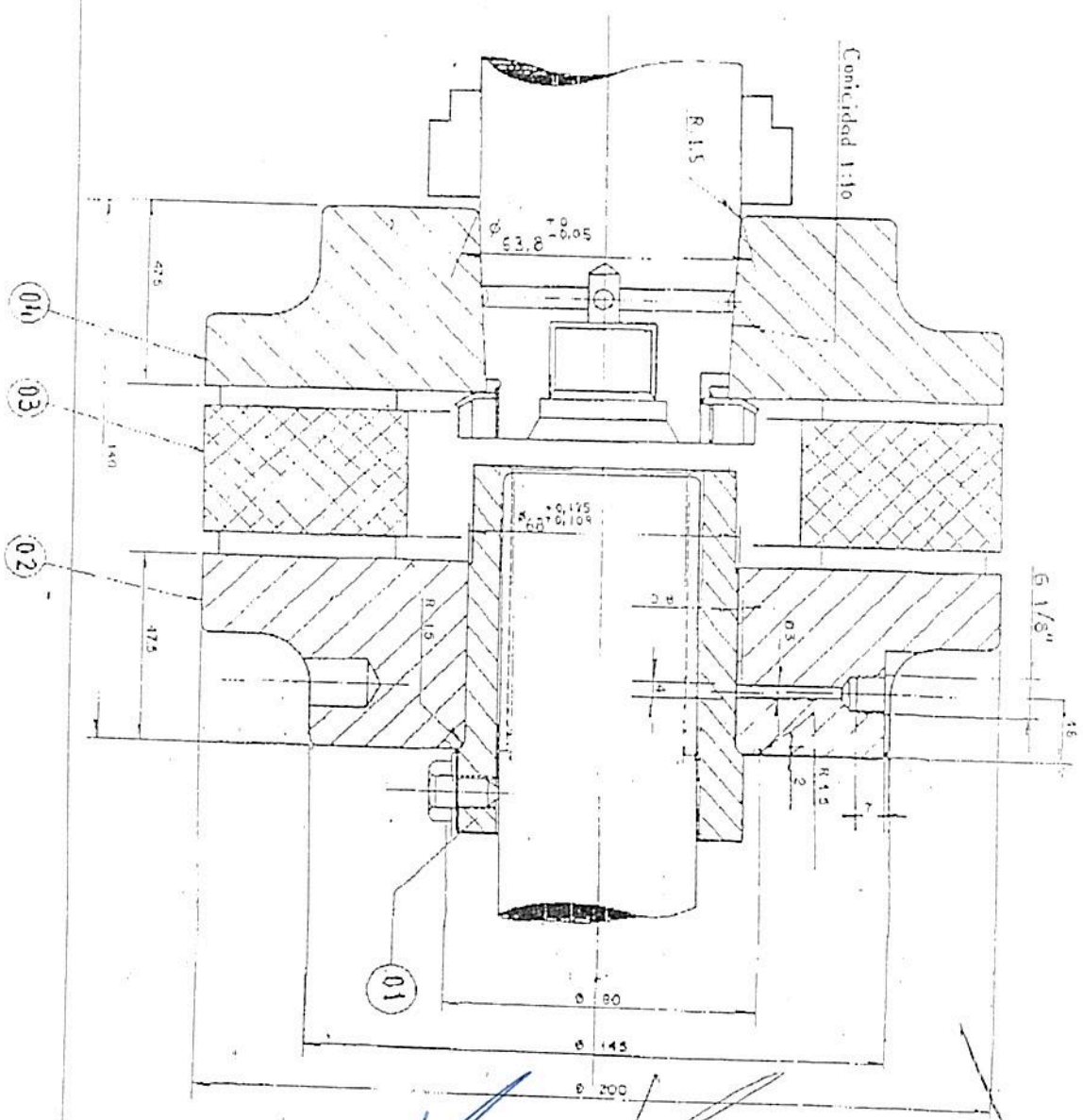

MODIFICACIONES

PLANO DE ORIGEN No

213 793 A

RYMSA

RECONSTRUCCIÓN Y MANUFACTURA EN TRANSPORTES S.A. DE C.V.

NOMBRE		
CONJUNTO ACOPLAMIENTO D/MOTOR TIPO ROTEX 90		
Material:	Masa Unitaria:	Normas:
Dibujo: G. Barrientos	Verificado: Ing. C. Chavarría	Número de plano: RYM-KDIF-3000000-22
Escala: 1 : 1	Acot: mm	Fecha: 17-AGOSTO-2011

APLICACIONES APPLICATIONS	SCMCW	STC
ACOPLAMIENTO DIFERENCIAL	---	

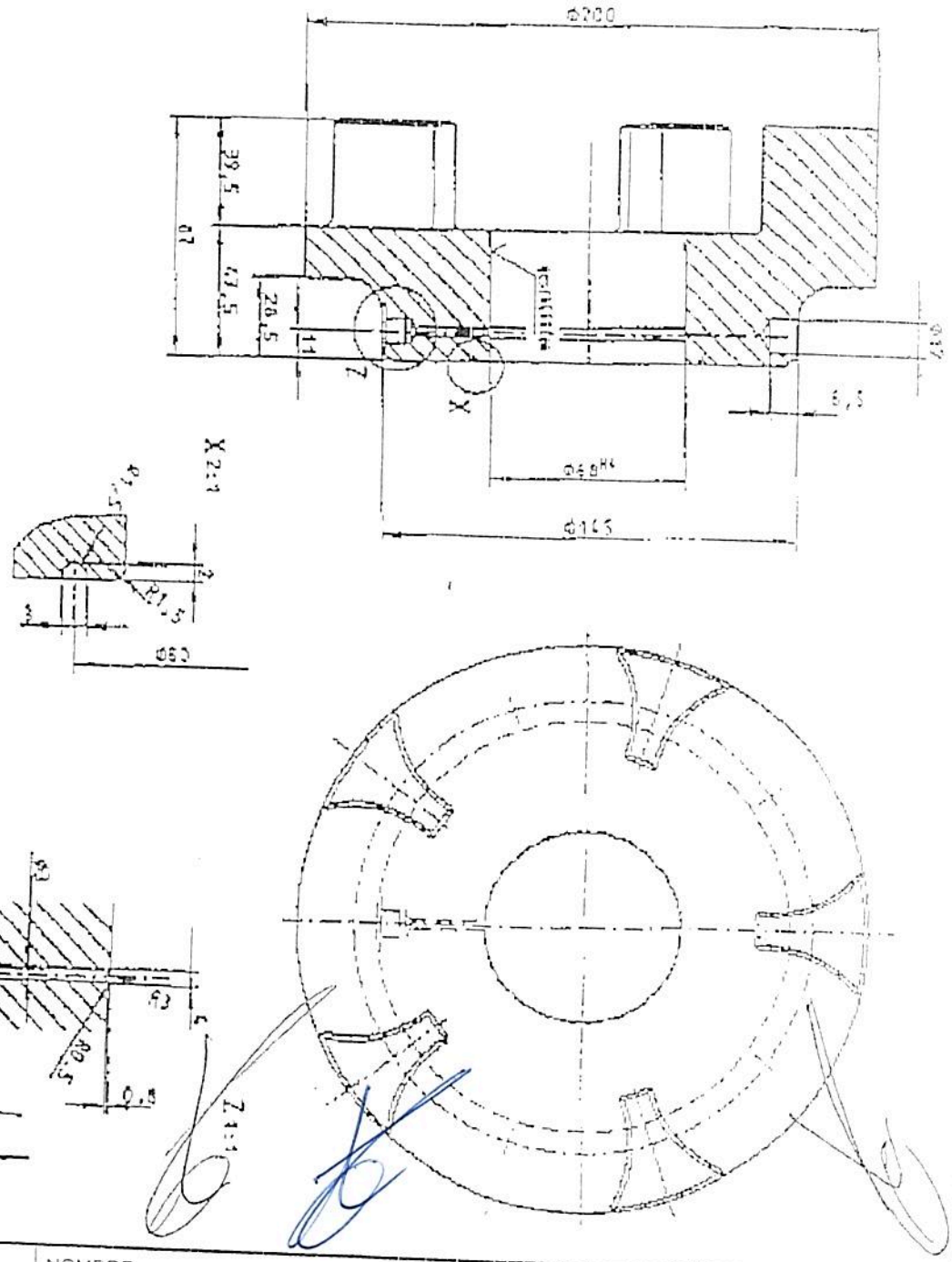

MODIFICACIONES

PLANO DE ORIGEN No.

BCO Q-7073380

RYMSA

RECONSTRUCCIÓN Y MANUFACTURA EN TRANSPORTES S.A. DE C.V.

NOMBRE		
ACOPLAMIENTO LADO DIFERENCIAL		
Material: -----	Masa Unitaria: ------	Normas:
Dibujo: G. Barrientos	Verificado: Ing. C. Chavarría	Número de plano: RYM-KDIF-3000035-22.2
Escala: 1 : 1	Acot.: mm	Fecha: 17-AGOSTO-2011

APLICACIONES APPLICATIONS	SCMCW	STC
CONJUNTO PIÑON DE ATAQUE	------	

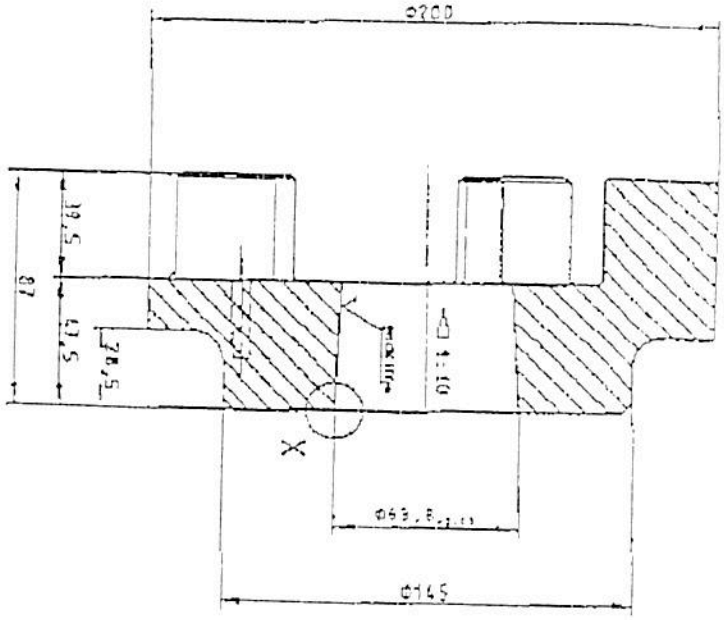

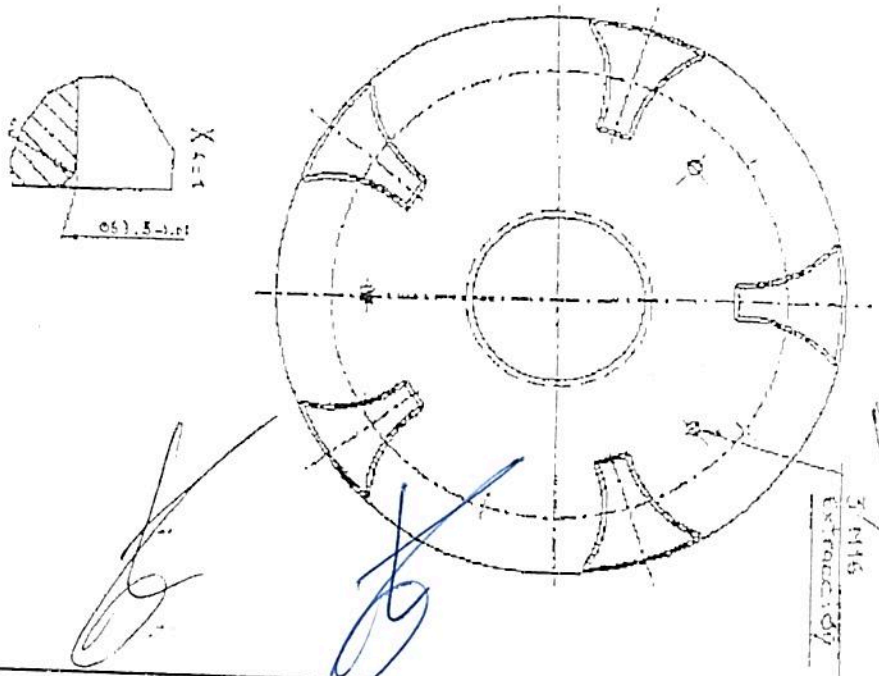

MODIFICACIONES	
PLANO DE ORIGEN No.	
BCO Q-707380	

RYMSA

RECONSTRUCCIÓN Y MANUFACTURA EN TRANSPORTES S.A. DE C.V.

NOMBRE

ACOPLAMIENTO LADO MOTOR

Material:	Masa Unitaria:	Normas:
------	------	
Dibujo: G. Barrientos	Verificado: Ing. C. Chavarría	Número de plano: RYM-KDIF-3000035-22.2
Escala: 1 : 1	Acot.: mm	Fecha: 17-AGOSTO-2011

APLICACIONES APPLICATIONS		STC
CONJUNTO PARTE CENTRAL	213 775	

MODIFICACIONES

PLANO DE ORIGEN No.

213 832

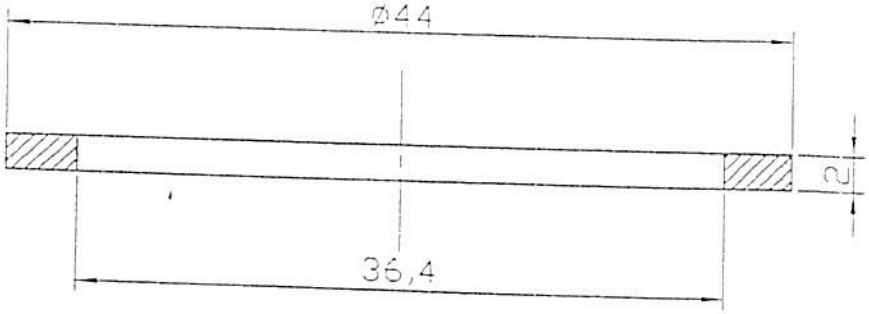

71

RECONSTRUCCIÓN Y MANUFACTURA EN TRANSPORTES S.A. DE C.V.

NOMBRE		
JUNTA DE COBRE		
Material:	Dureza:	Normas:
Dibujo: G. Barrientos	Verificado: Ing. C. Chavarría	Numero de plano: RYM-KDIF-3000035-23
Escala: 1 : 1	Acot.: mm	Fecha: 30-AGOSTO-2011

TIENE AKTHERMIL JICEY

APLICACIONES
APPLICATIONS

		STC
EQUIPO PUENTE MOTOR (DIFERENCIAL)	213 775	

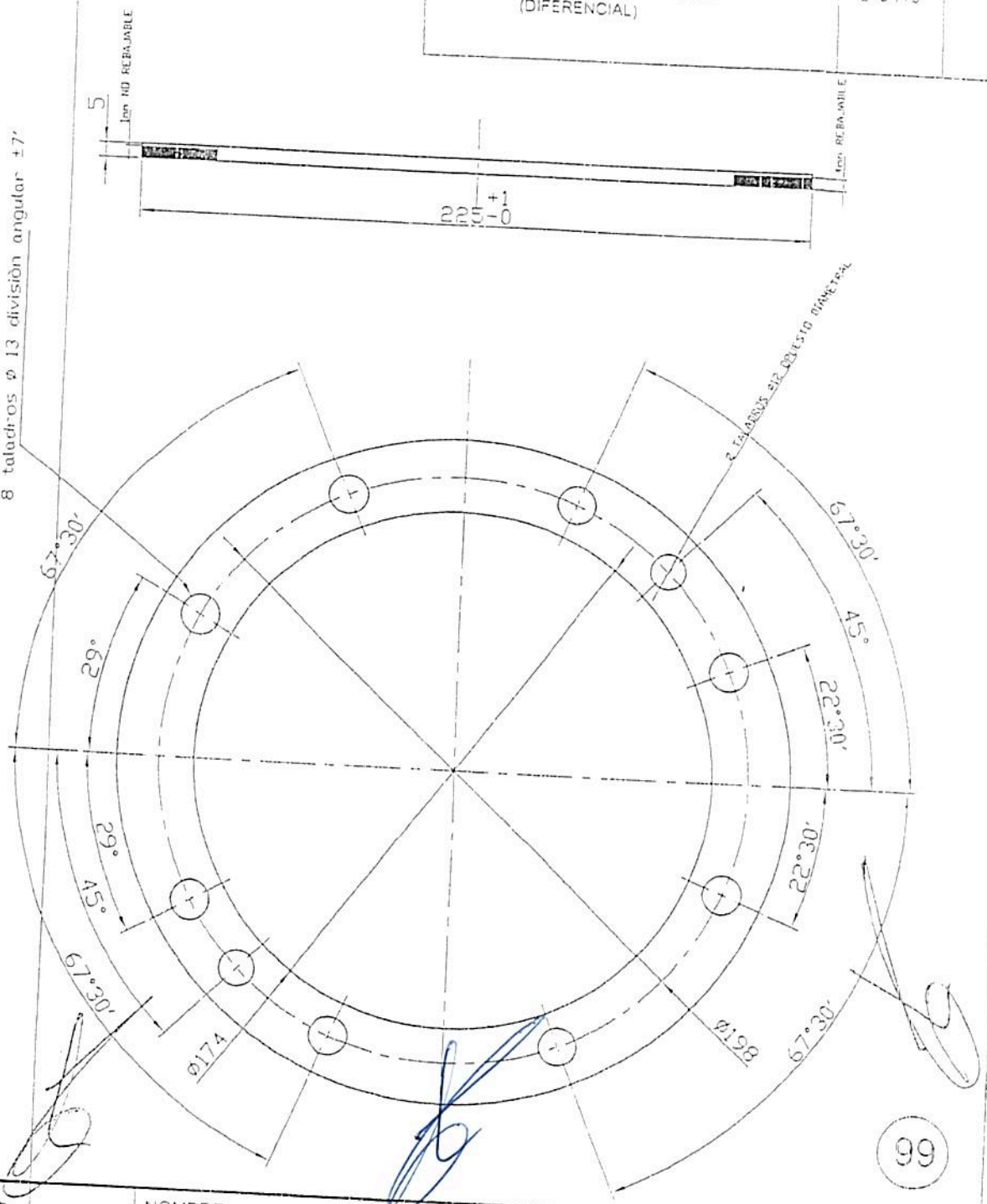

MODIFICACIONES

PLANO DE ORIGEN No.

213 832

RECONSTRUCCIÓN Y MANUFACTURA EN TRANSPORTES S.A. DE C.V.

NOMBRE: ANILLO A PELAR		
Material:	Masa Unitaria: 0,200	Normas:
Dibujo: G. Barrientos	Verificado: Ing. C. Chavarría	Numero de plano: RYM-KDIF-3000035-24
Escala: 1 : 1	Acot.: mm	Fecha: 7-Octubre-2010

Nota:

- Se garantiza por una vida de 500,000 Km. recorrido minimo.
- La pieza se estará libre de rebabas.

APLICACIONES APPLICATIONS		STC
CONJUNTO MOTOR - DIFERENCIAL	Q-7070-14/3	

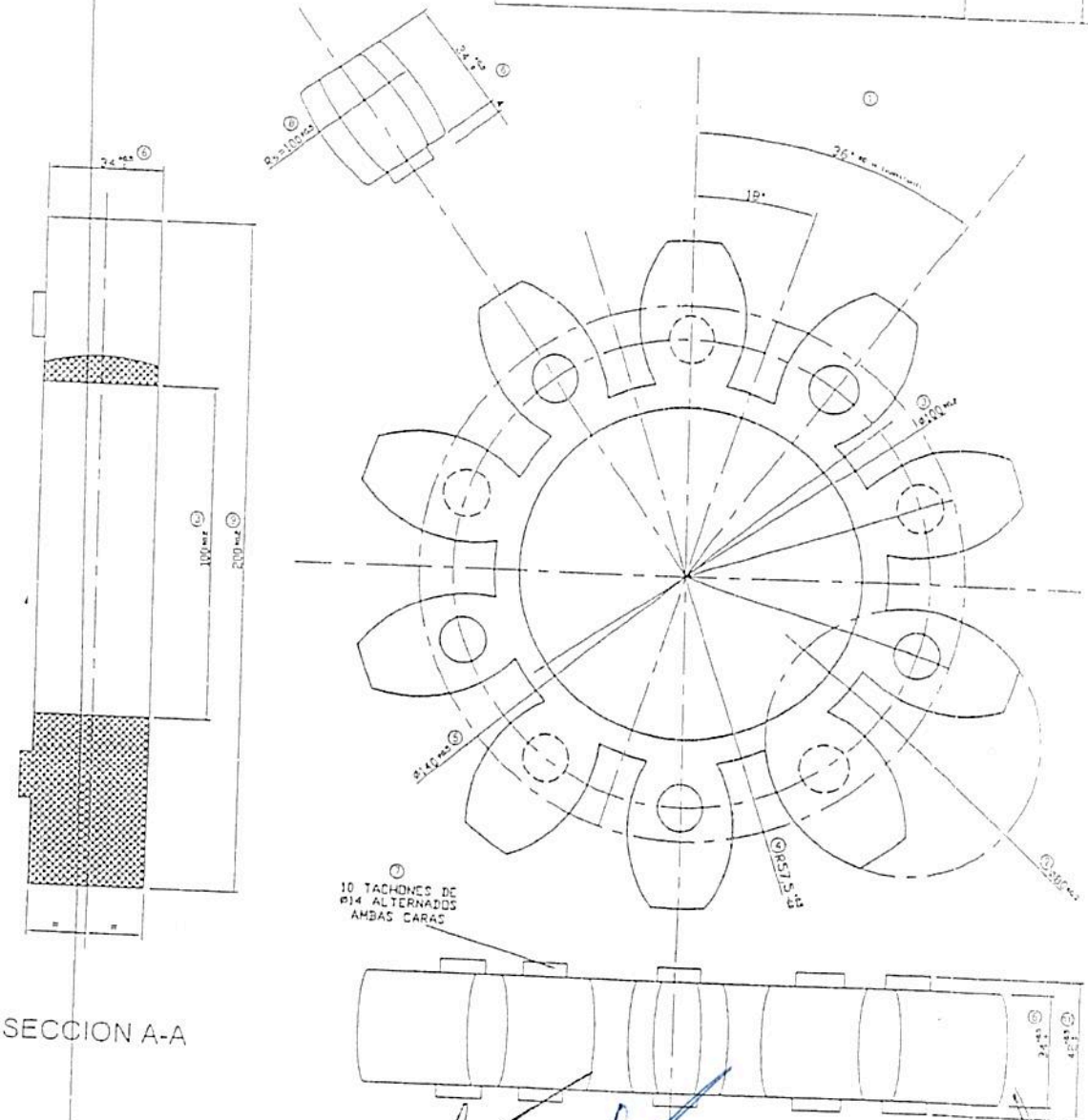

SECCION A-A

PAR TRANSMISIBLE EN N-m:
- PAR NOMINAL TKN: 2400 N-m
- PAR MAXIMO TK max: 4800 N-m
- PAR ALTERNO TK w: 640 N-m

RIGIDEZ A LA TORSION EN Cdyn Nm/rad:
- A 1.00 TKN: 190.09×10^3 Nm/rad
- A 0.75 TKN: 155.87×10^3 Nm/rad
- A 0.50 TKN: 117.86×10^3 Nm/rad
- A 0.25 TKN: 69.66×10^3 Nm/rad

MODIFICACIONES

PLANO DE ORIGEN No

3109193

RYMSA

RECONSTRUCCIÓN Y MANUFACTURA EN TRANSPORTES S.A. DE C.V.

NOMBRE

ELASTOMERO PARA ACOPLAMIENTO ROTEX 90 DUREZA MEDIA

Material:	Dureza:	Normas:
Poliuretano Color Natural	SHORE A 92	
Dibujo: G. Barrientos	Verificado: Ing. C. Chavarria	Numero de plano: RYM-DIF-3000035-25
Escala: 1 : 1	Acot.: mm	Fecha: 7-Octubre-2010

APLICACIONES APPLICATIONS	SCMCW	STC
CONJUNTO TYROMPETAS MAZAS	213 774	

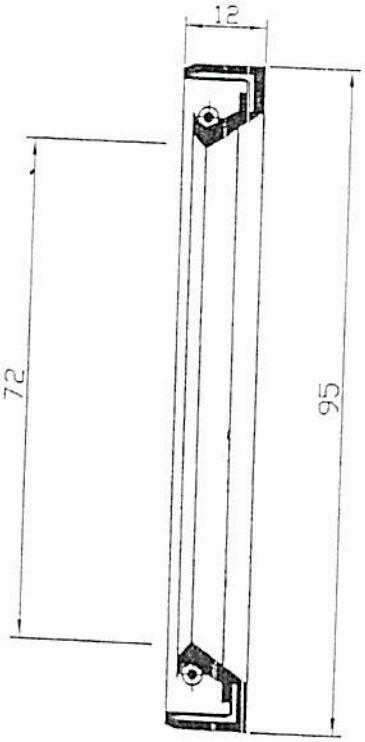

CHROMEX EFGEX TYPE 95_72_12

25

MODIFICACIONES	
PLANO DE ORIGEN No	
213 890	

RYMSA

RECONSTRUCCIÓN Y MANUFACTURA EN TRANSPORTES S.A. DE C.V.

NOMBRE: JUNTA DE ESTANQUIDAD 95_72_12		
Material: caucho sintetico (nitrilo)	Masa Unitaria: 0,040	Número de plano: RYM-KDIF-3000035-26
Dibujo: G. Barrientos	Reviso: Ing. C. Chavarría	Modif: A
Escala: S/E	Acot.: mm [pg]	Fecha: 17-AGOSTO-2011

APLICACIONES APPLICATIONS	SCMCW	STC
CONJUNTO PIÑON DE ATAQUE	3000840 2/4	

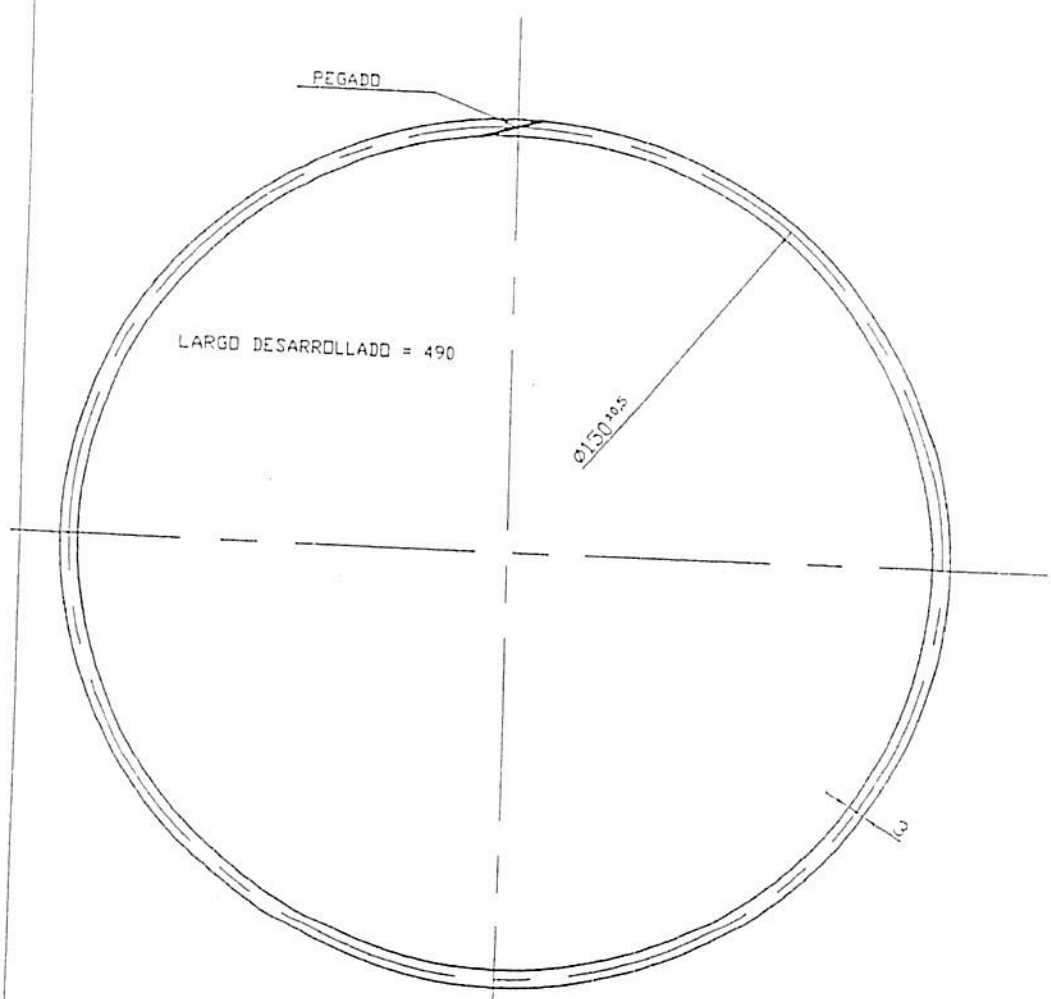

MODIFICACIONES

PLANO DE ORIGEN No.

213 799

83

RYMSA

RECONSTRUCCIÓN Y MANUFACTURA EN TRANSPORTES S.A. DE C.V.

NOMBRE		
JUNTA TORICA		
Material: PERBUNAN 50 A 55 SHORES	Masa Unitaria: 0,035	Normas:
Dibujo: G. Barrientos	Verificado: Ing. C. Chavarría	Número de plano: RYM-KDIF-3000035-27
Escala: 1 : 1	Acot.: mm	Fecha: 17-AGOSTO-2011

APLICACIONES APPLICATIONS	SCMCW	STC
CONJUNTO PIÑON DE ATAQUE	213 775	

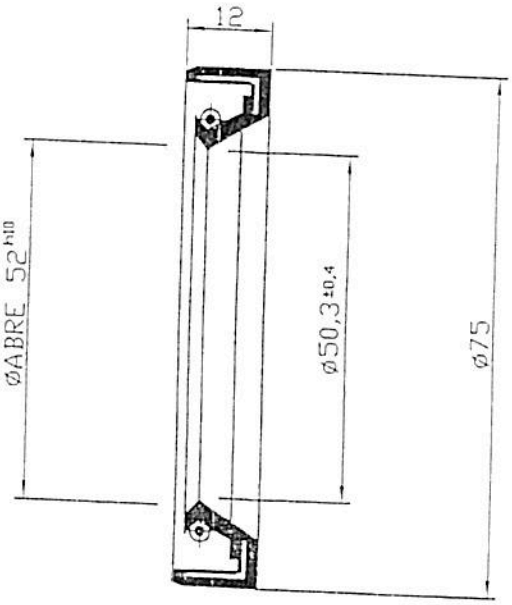

SIMRIT VITON Type BAVI 52_75_12

89

MODIFICACIONES

PLANO DE ORIGEN No

213 821

RYMSA

RECONSTRUCCIÓN Y MANUFACTURA EN TRANSPORTES S.A. DE C.V.

NOMBRE

JUNTA DE HERMETICIDAD 52 X 75 X 12

Material:	Masa Unitaria:	Número de plano:
SIMRIT VITON	0,050	RYM-KDIF-3000035-29
Dibujo: G. Barrientos	Revisó: Ing. C. Chavarría	Modif: A
Escala: S/E	Acot.: mm [pg]	Fecha: 17-AGOSTO-2011

APLICACIONES APPLICATIONS	SCMCW	STC
CONJUNTO TROMPETAS MAZAS	213 774	

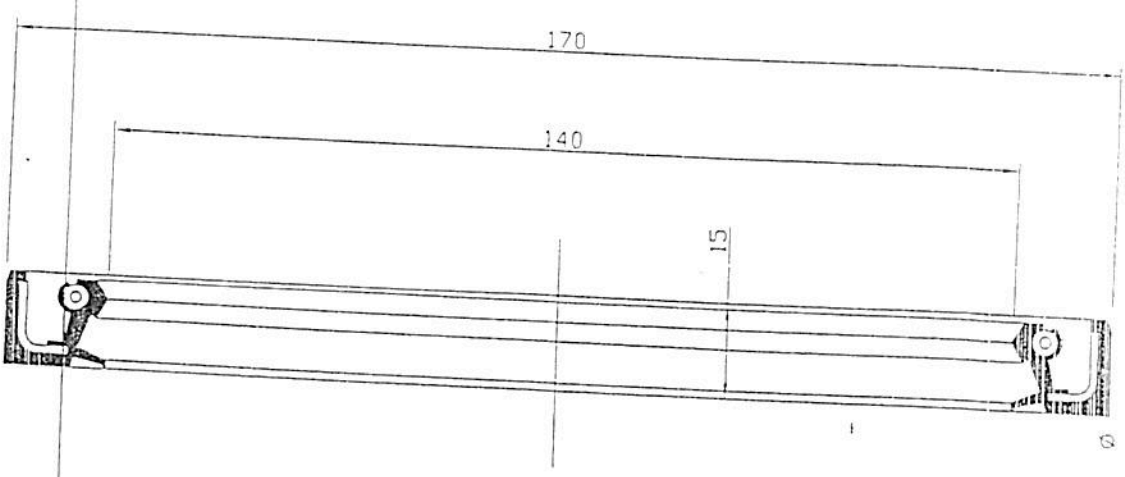

SIMRIT Type BA/SL 140_170_15

MODIFICACIONES

PLANO DE ORIGEN No

213 777

133

RECONSTRUCCIÓN Y MANUFACTURA EN TRANSPORTES S.A. DE C.V.

NOMBRE JUNTA DE ESTANQUIDAD 140 X 170 X 15

Material:	Masa Unitaria:	Numero de plano:
Caucho sintetico	0,130	RYM-KDIF-3000035-29
Dibujo: G. Barrientos	Revisó: Ing. C. Chavarría	Modif: A
Escala: S/E	Acot: mm [pg]	Fecha: 17-AGOSTO-2011

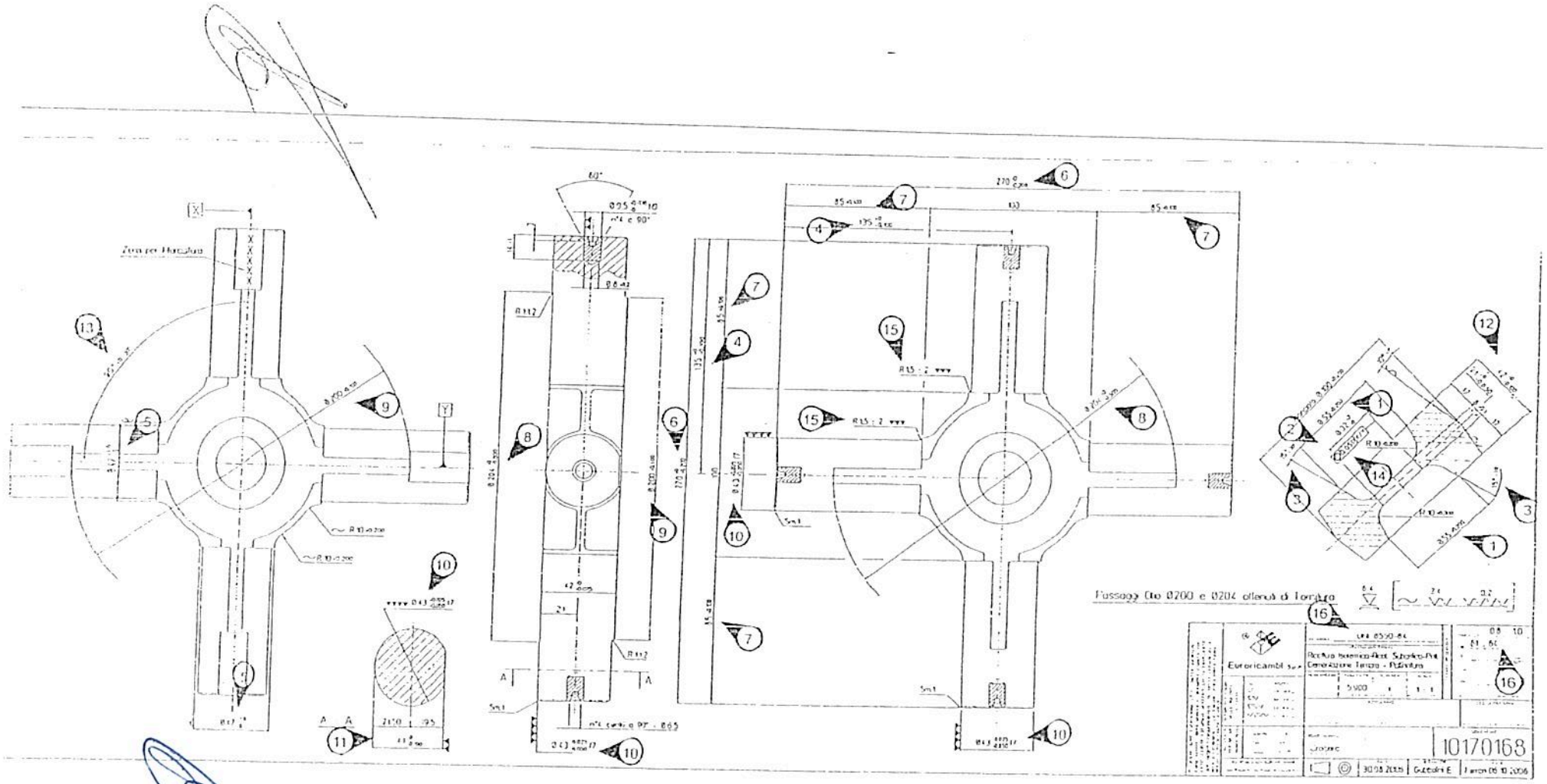
Zona per Marcatura
Passaggi Otto Ø200 e Ø204 allineati di Tornitura
Euroricambi
10170168

TRATAMIENTO ANTES DE FABRICACIÓN Rr=75 A 90 daN/mm²

APLICACIONES
APPLICATIONS

	SCMCW	STC
CONJUNTO PARTE CENTRAL	213 775	

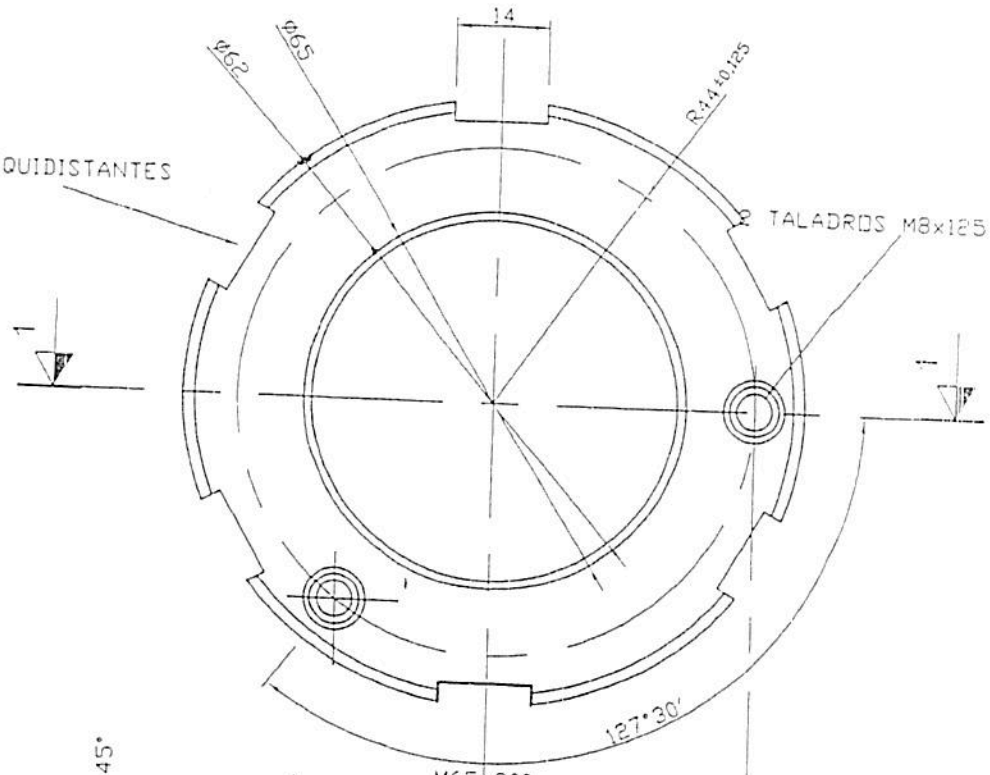

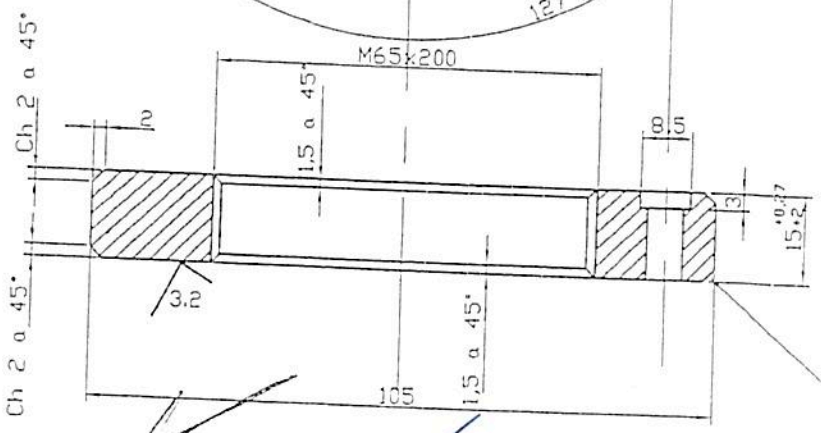

ALABEO DE ESTA CARA EN RELACIÓN CON EL ROSCADO 0,04 MAX.

91

MODIFICACIONES

PLANO DE ORIGEN No.

213 820

RYMSA

RECONSTRUCCIÓN Y MANUFACTURA EN TRANSPORTES S.A. DE C.V.

NOMBRE

TUERCA DE BLOQUEO

Material: ACERO 18 CD4	Masa Unitaria: 0,0	Número de plano: RYM-KDIF-3000035-31
Dibujo: G. Barrientos	Revisó: Ing. C. Chavarría	Modif: A
Escala: S/E	Acot. mm [pg]	Fecha: 17-AGOSTO-2011

COTAS SIN TOLERANCIAS: Js14

APLICACIONES APPLICATIONS	SCMCW	STC
CONJUNTO PARTE CENTRAL	213 805	

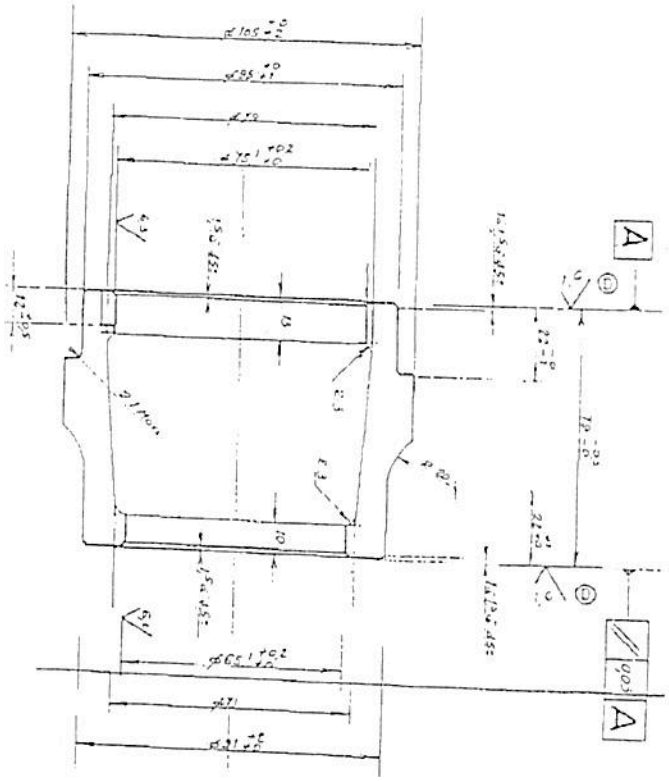

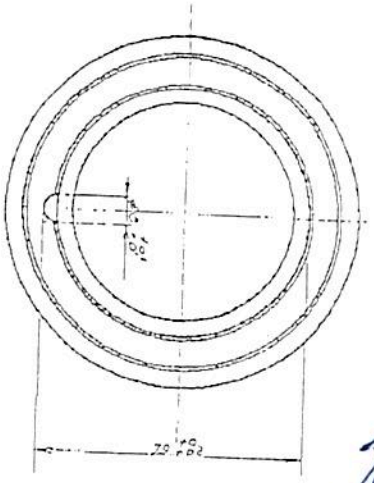

MODIFICACIONES

PLANO DE ORIGEN No

213 783

95

RECONSTRUCCIÓN Y MANUFACTURA EN TRANSPORTES S.A. DE C.V.

NOMBRE	TIRANTE TOPE DE RODAMIENTO		
Material:	HIERRO COLADO FONTE:MN550-4	Masa Unitaria: 1,730	Normas:
Dibujo:	G. Barrientos	Verificado: Ing. C. Chavarría	Número de plano: RYM-KDIF-3000035-32
Escala:	1 : 1	Acot.: mm	Fecha: 17-AGOSTO-2011

APLICACIONES APPLICATIONS	SCMCW	STC
CONJUNTO PIÑON DE ATAQUE	2130775	

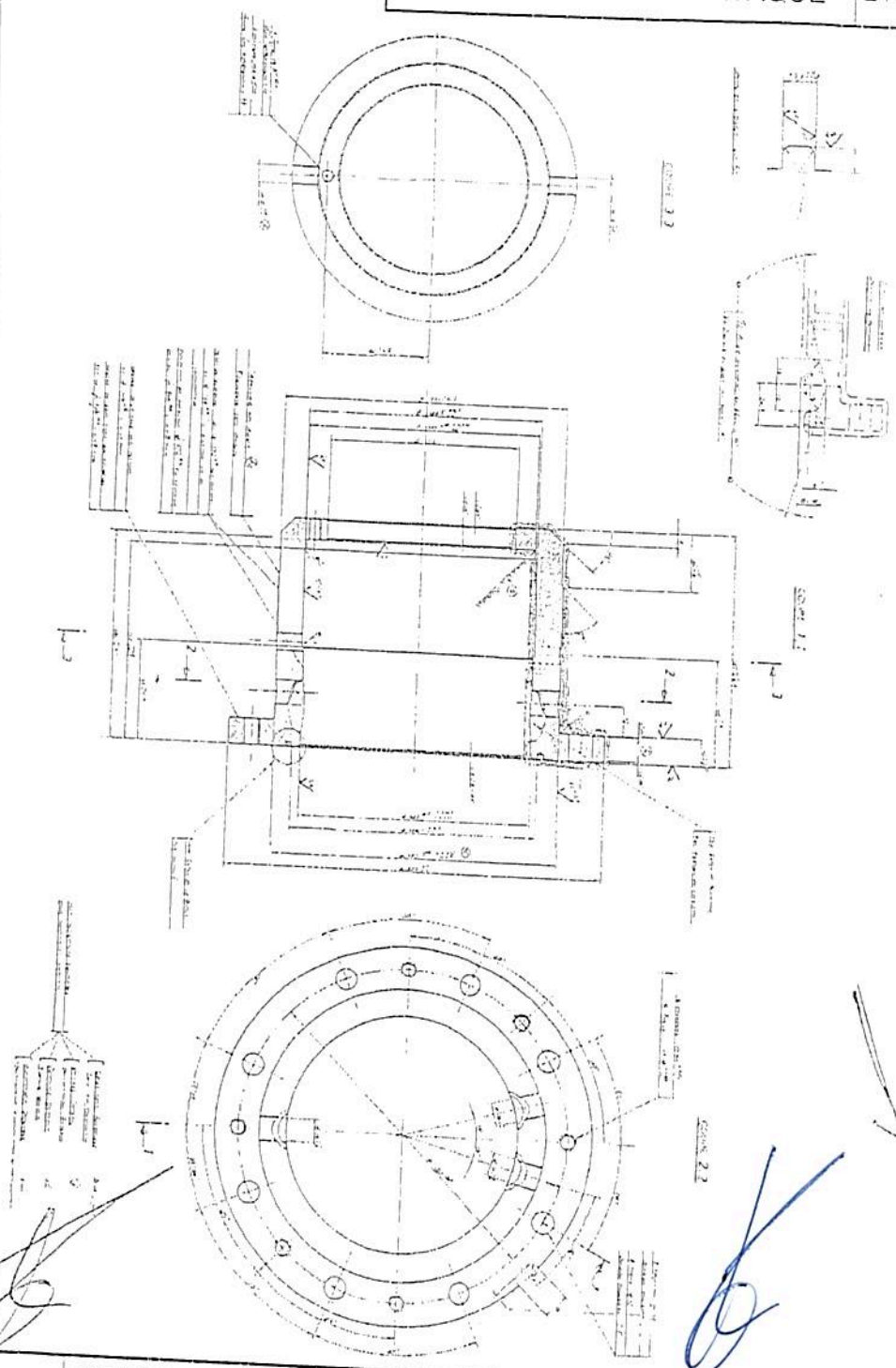

MODIFICACIONES

PLANO DE ORIGEN No

213 791

98

RECONSTRUCCIÓN Y MANUFACTURA EN TRANSPORTES S.A. DE C.V.

NOMBRE JAULA DE RODAMIENTO		
Material: HIERRO COLADO FONTE:MN35. 10	Masa Unitaria: 9,350	Normas:
Dibujo: G. Barrientos	Verificado: Ing. C. Chavarría	Numero de plano RYM-KDIF-3000035-33
Escala: 1 : 1	Acot.: mm	Fecha: 17-AGOSTO-2011

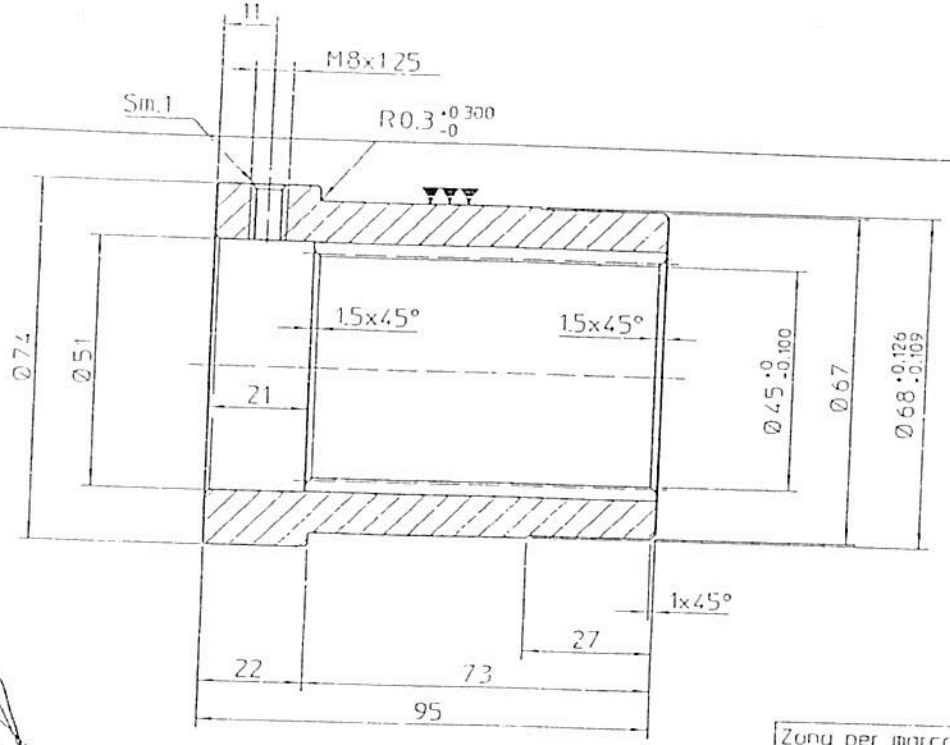

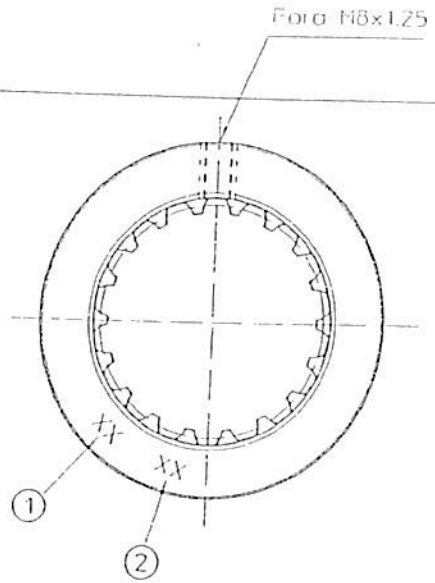

Per Dentatura Tab. 5118

Zona per marcatura punzonata
-Ammessa elettronica a punti-
seguire la successione

1-Logo Euroricambi
2-data di fabbricazione

6.3 | 0.8

Modifiche

Euroricambi S.p.A

MATERIALE: Acc. UNI 7874			
TRATTAMENTI TERMICI: Temprato e disteso + pallinatura			
PESO GREZZO	PESO FINITO: kg 1400	QUANTITÀ	SCALA: 1 : 1
COMPLESSIVO			COD. COMPLESSIVO
DENOMINAZIONE: Boccola brocciata			CODICE DISEGNO: 10170711
DATA: 01.04.2011	DISEGNATORE: Zaccaria G.		VERIFICATO E APPROVATO: Zaccaria 04.04.2011

CARATT. MECCANICHE

PROF. DI CMT
HRC 25 : 30
R
HB
HV

GREZZA
Ra
Ra 0.5
Ra 0.7
Ra ≤

ALBERO
FORI
ANGOLI

GLI SPIGOLI NON QUOTATI VANNO RACCORDATI CON RAGGIO SPESSO

TOLL. GENER. PER SPLAV. SENZA INDIC.

SUPERFICI E MISURE DELLE RUGOSITÀ IN MICRON

Proprietà della Euroricambi S.p.A. - Senza autorizzazione scritta della stessa è presente disegno non potrà essere comunque utilizzato per la costruzione dell'oggetto rappresentato, le venire comunicato a terzi o riprodotto. La Società proprietaria tutela i propri diritti a rigore di legge.

ESPESOR: 0.5
NUMERO: 213 907

APLICACIONES APPLICATIONS	SCMCW	STC
CONJUNTO TROMPETAS MAZAS	3000840	

MODIFICACIONES

PLANO DE ORIGEN No.

213 908

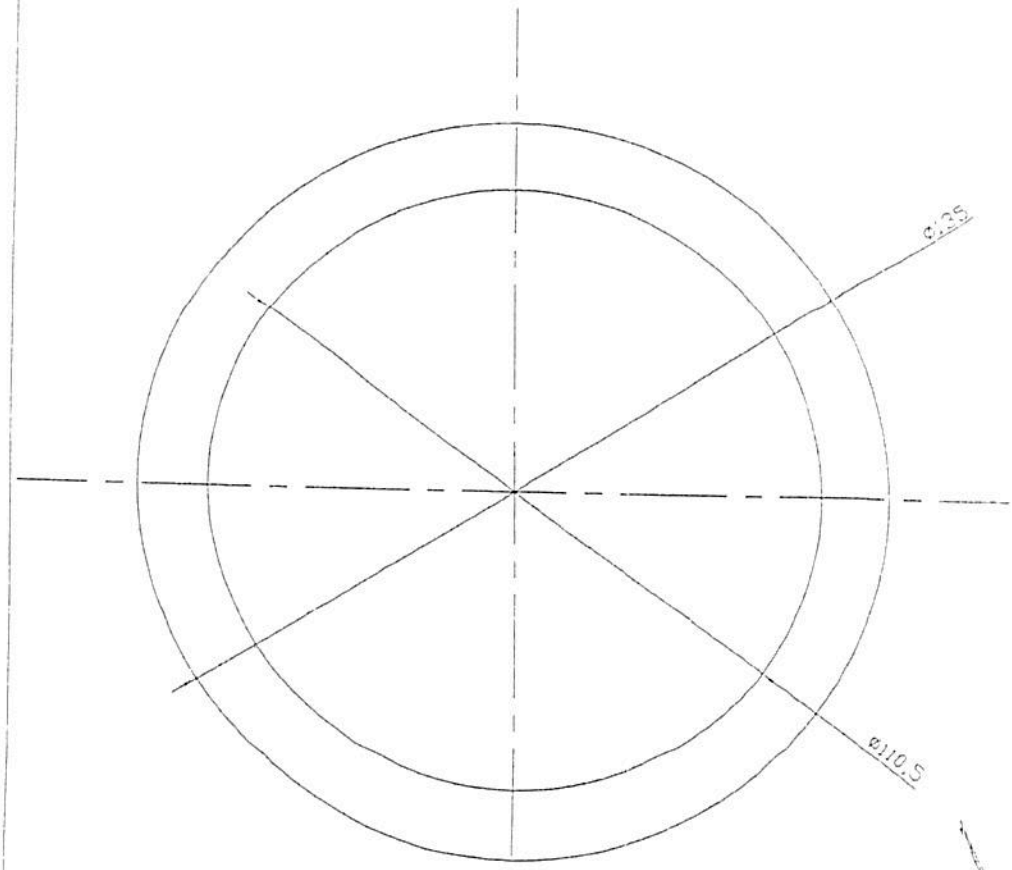

132

RYMSA

RECONSTRUCCIÓN
Y MANUFACTURA
EN TRANSPORTES
S.A. DE C.V.

NOMBRE		
CALZA DE AJUSTE		
Material: ACERO	Masa Unitaria: 0,037	Normas:
Dibujo: G. Barrientos	Verificado: Ing. C. Chavarria	Número de plano: RYM-KDIF-3000035-3
Escala: 1 : 1	Acot.: mm	Fecha: 30-AGOSTO-2011

ESPESOR: 1.0
NUMERO: 213 908

APLICACIONES APPLICATIONS	SCMCW	STC
CONJUNTO TROMPETAS MAZAS	300084C	

MODIFICACIONES

PLANO DE ORIGEN No.
210983-984

213 908

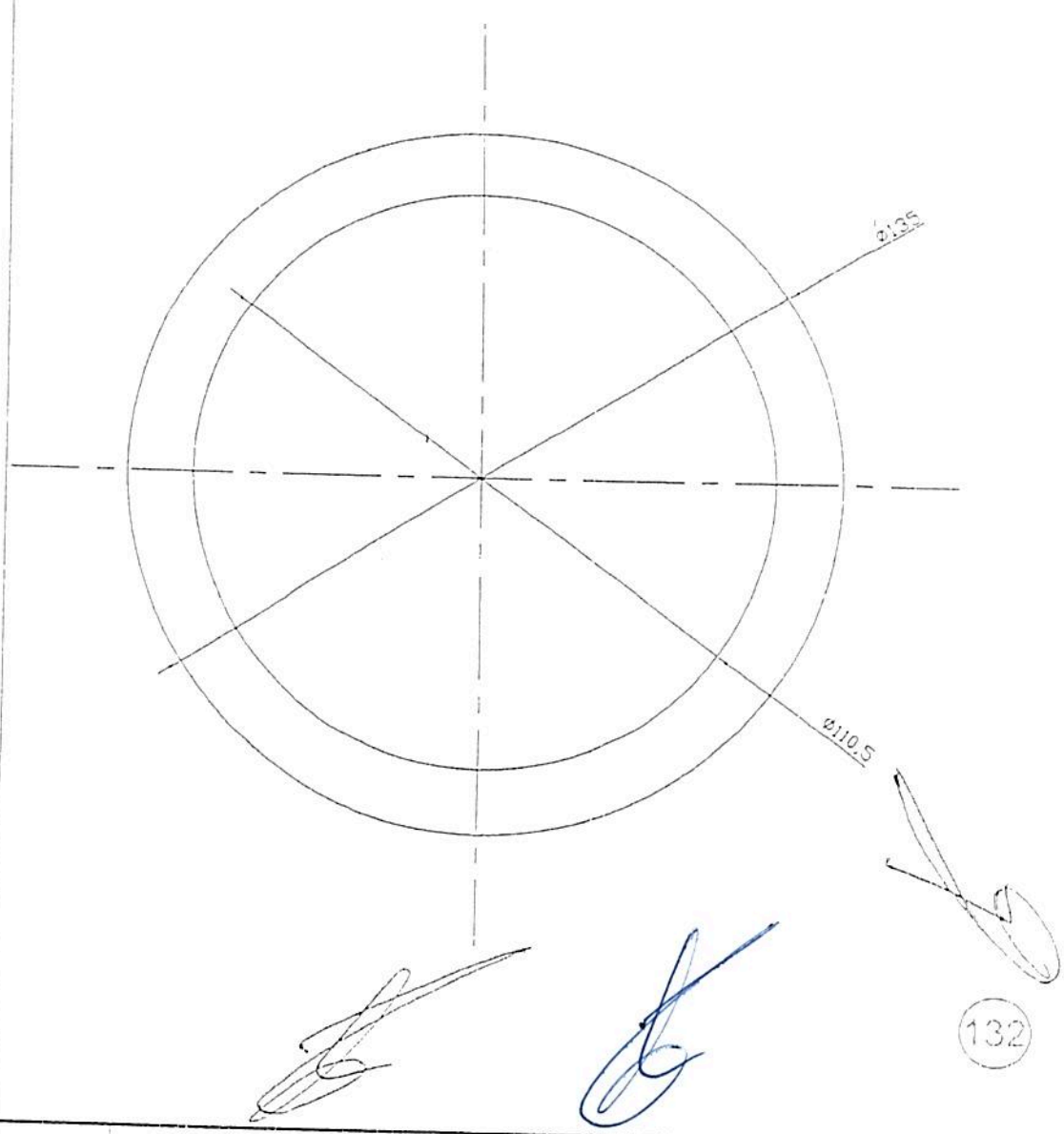

RECONSTRUCCIÓN
Y MANUFACTURA
EN TRANSPORTES
S.A. DE C.V.

NOMBRE		
CALZA DE AJUSTE		
Material: ACERO	Masa Unitaria: 0,037	Normas:
Dibujo: G. Barrientos	Verificado: Ing. C. Chavarría	Número de plano: RYM-KDIF-3000035-36
Escala: 1 : 1	Acot.: mm	Fecha: 30-AGOSTO-2011

TRATAMIENTO: RECOCIDO

APLICACIONES APPLICATIONS	SCMCW	STC
CONJUNTO PARTE CENTRAL	213 775	

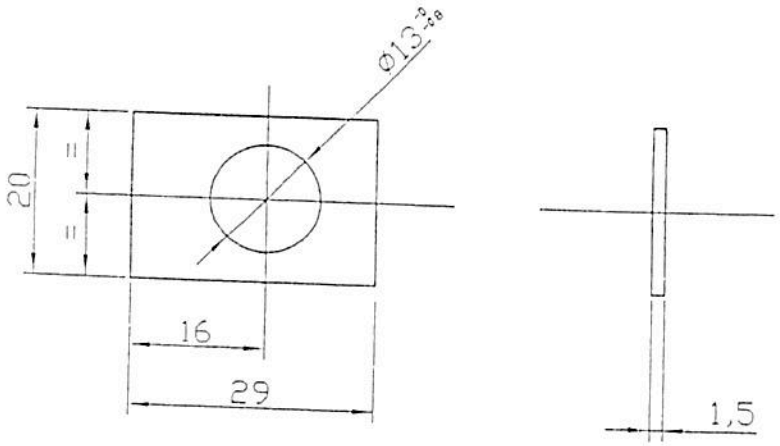

MODIFICACIONES

PLANO DE ORIGEN No.

213 932

18

RYMSA

RECONSTRUCCIÓN Y MANUFACTURA EN TRANSPORTES S.A. DE C.V.

NOMBRE		
FRENO DE TORNILLO		
Material: CHAPA S.P.D. Tole SPD 1,5	Masa Unitaria: 0,005	Normas:
Dibujo: G. Barrientos	Verificado: Ing. C. Chavarria	Numero de plano: RYM-KDIF-3000035-37
Escala: 1 : 1	Acot.: mm	Fecha: 17-AGOSTO-2011

TRATAMIENTO: RECOCIDO

APLICACIONES APPLICATIONS	SCMCW	STC
CONJUNTO PARTE CENTRAL	213 775	

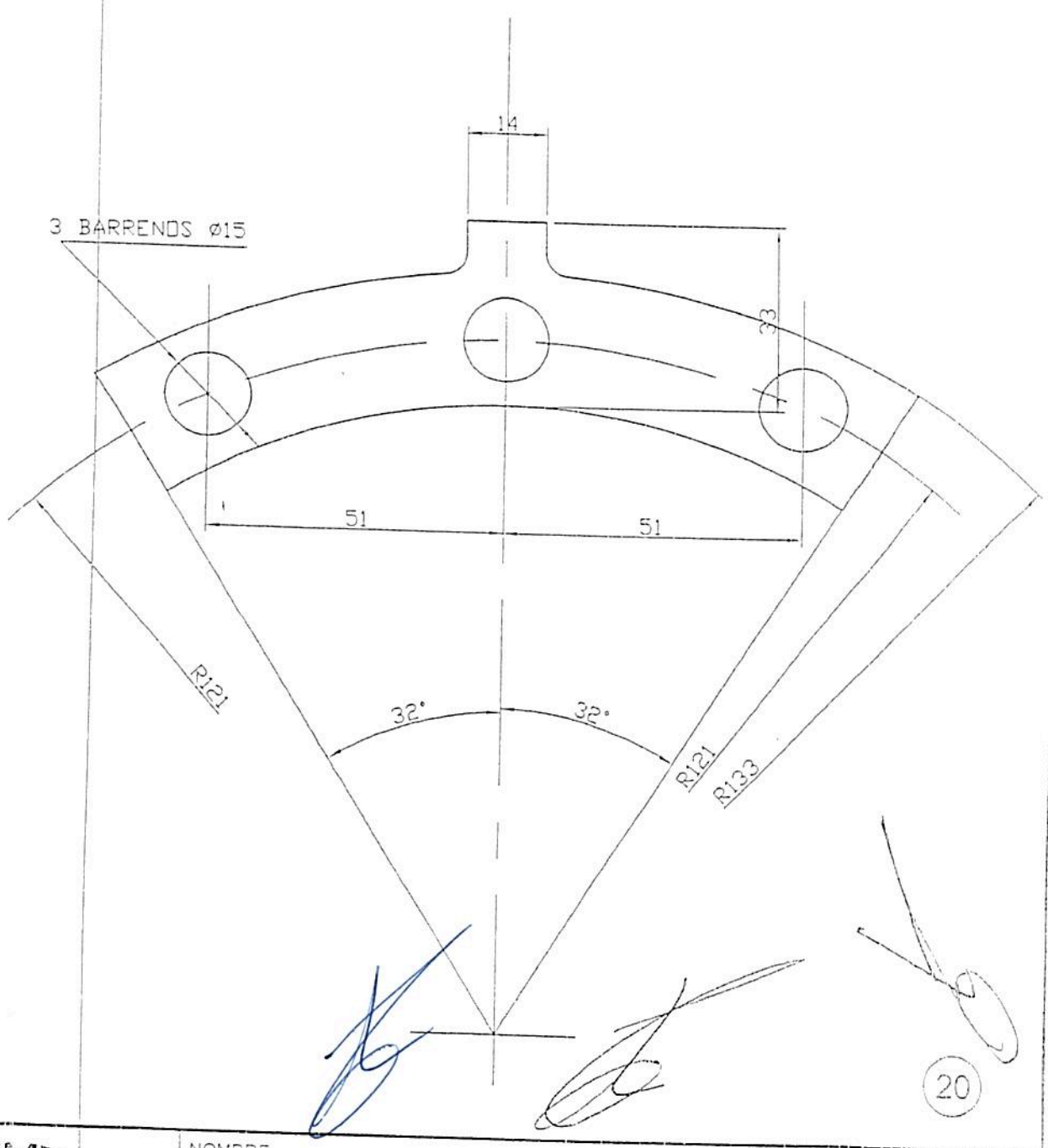

MODIFICACIONES

PLANO DE ORIGEN No

213 838

RYMSA

RECONSTRUCCIÓN Y MANUFACTURA EN TRANSPORTES S.A. DE C.V.

NOMBRE		
FRENO DE TRIPLE		
Material: CHAPA Xo 15/10	Masa Unitaria: 0,037	Normas:
Dibujo: G. Barrientos	Verificado: Ing. C. Chavarría	Número de plano: RYM-KDIF-0000035-36
Escala: 1 : 1	Acot.: mm	Fecha: 17-AGOSTO-2011

LONGITUD DESARROLLADA: 95

APLICACIONES APPLICATIONS	SCMOW	STC
CONJUNTO TROMPETAS MAZAS	213775	

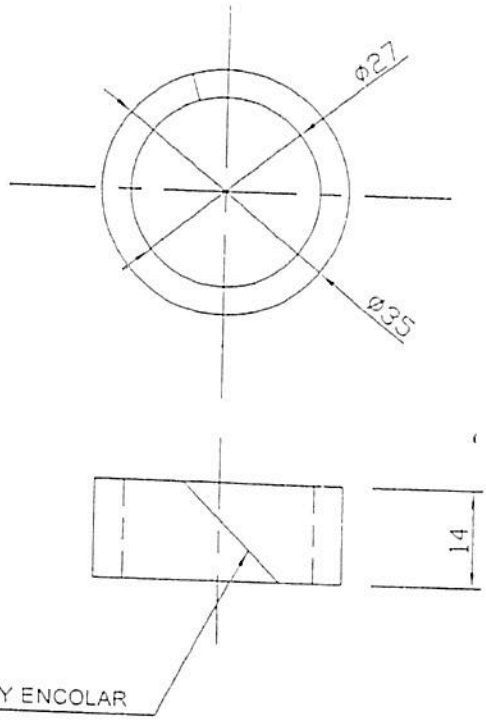

MODIFICACIONES

PLANO DE ORIGEN No.

213 893

58

RECONSTRUCCIÓN Y MANUFACTURA EN TRANSPORTES S.A. DE C.V.

NOMBRE		
FILTRO DE VALVULA DE ADMISIÒN DE AIRE		
Material: FIELTRO	Masa Unitaria: 0,003	Normas:
Dibujo: G. Barrientos	Verificado: Ing. C. Chavarría	Numero de plano: RYM-KDIF-3000035-39
Escala: 1 : 1	Acot.: mm	Fecha: 30-AGOSTO-2011

TRATAMIENTO: RECOCIDO

APLICACIONES APPLICATIONS	SCMCW	STC
CONJUNTO PARTE CENTRAL	213 775	

MODIFICACIONES

PLANO DE ORIGEN No

213 847

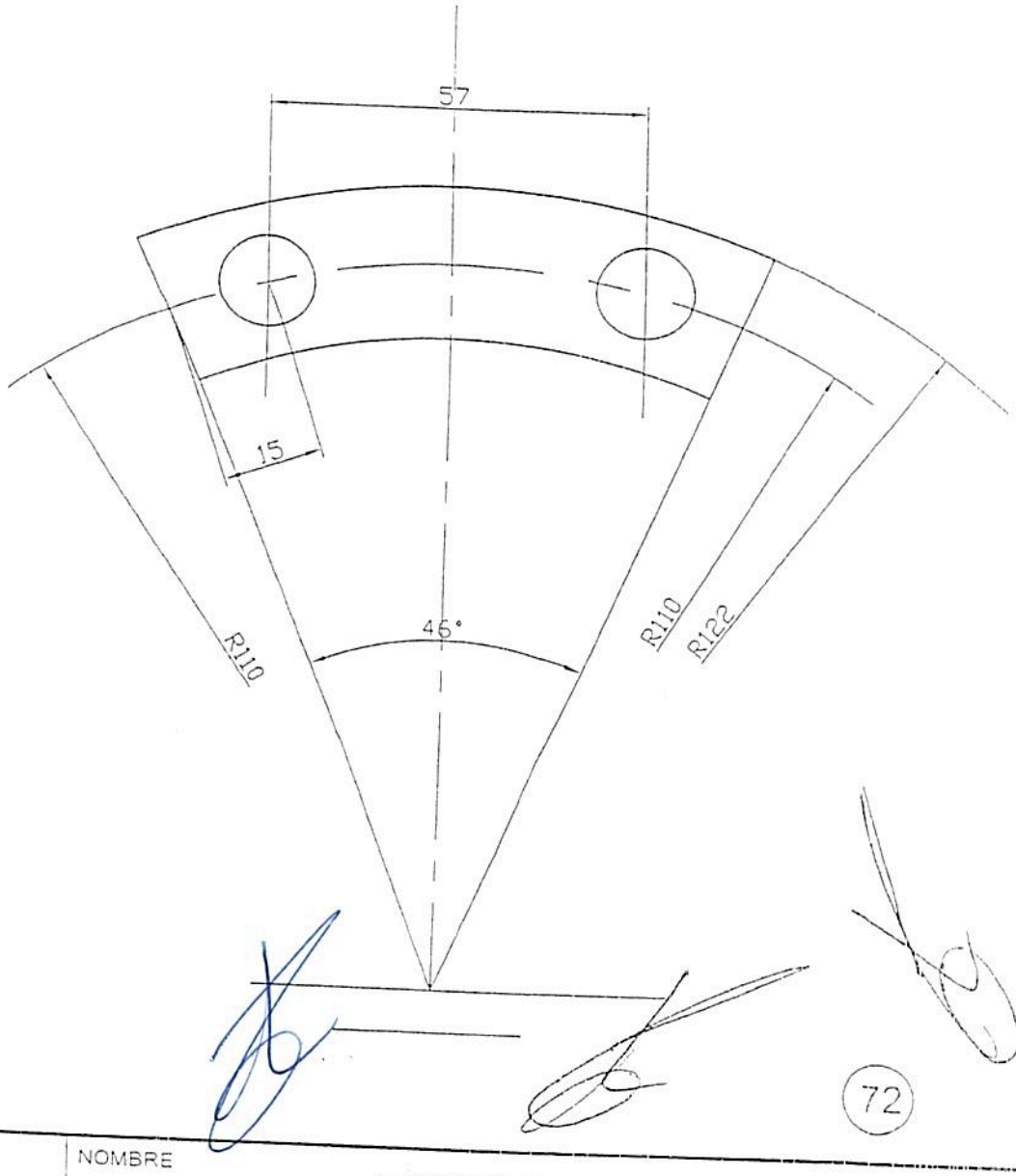

72

RYMSA

RECONSTRUCCIÓN Y MANUFACTURA EN TRANSPORTES S.A. DE C.V.

NOMBRE		
FRENO DE TORNILLO		
Material: CHAPA Xo 15/10	Masa Unitaria: 0,020	Normas:
Dibujo: G. Barrientos	Verificado: Ing. C. Chavarría	Número de plano: RYM-KDIF-3000035-40
Escala: 1 : 1	Acot.: mm	Fecha: 17-AGOSTO-2011

TRATAMIENTO: RECOCIDO

APLICACIONES APPLICATIONS	SCMCW	STC
CONJUNTO PIÑON DE ATAQUE	213 775	

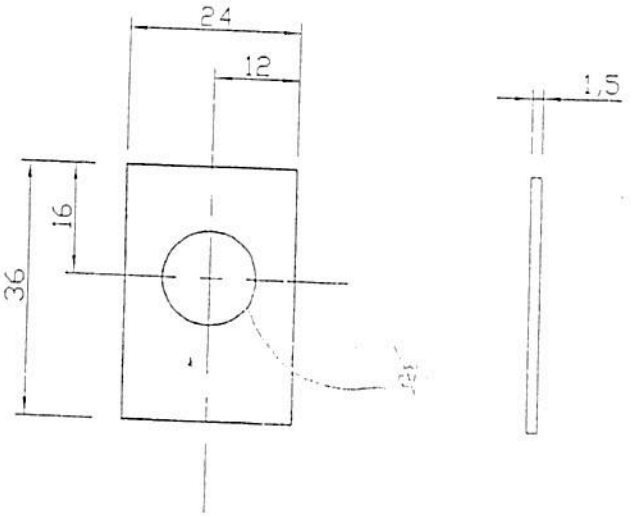

MODIFICACIONES

PLANO DE ORIGEN No

213 824

82

RYMSA

RECONSTRUCCIÓN Y MANUFACTURA EN TRANSPORTES S.A. DE C.V.

NOMBRE		
FRENO DE TUERCA		
Material: CHAPA XO	Masa Unitaria: 0,006	Normas:
Dibujo: G. Barrientos	Verificado: Ing. C. Chavarría	Numero de plano: RYM-KDIF-3000035-41
Escala: 1 : 1	Acot.: mm	Fecha: 30-AGOSTO-2011

TRATAMIENTO: CADMINIZADO

APLICACIONES APPLICATIONS	SCMCW	STC
EQUIPO PUENTE PORTADOR Y MOTOR	300084C	

MODIFICACIONES

PLANO DE ORIGEN No.

213822

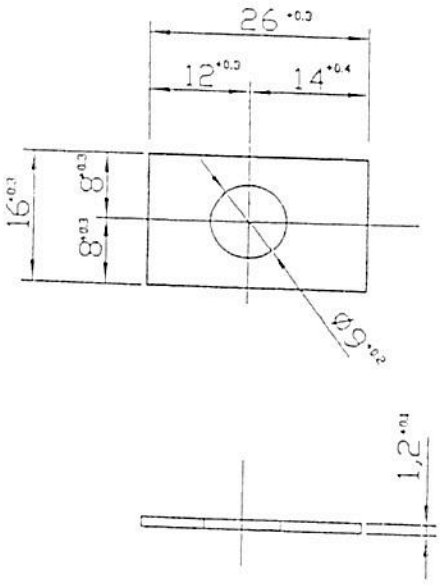

88

RYMSA

RECONSTRUCCIÓN Y MANUFACTURA EN TRANSPORTES S.A. DE C.V.

NOMBRE: FRENO DE TUERCA Y TORNILLO

Material:	Masa Unitaria:	Normas:
ACERO AISI 1016 ROLADO EN CALIENTE	0,0025	
Dibujo: G. Barrientos	Verificado: Ing. C. Chavarría	Número de plano: RYM-KDIF-3000035-42
Escala: 1 : 1	Acot: mm	Fecha: 17-AGOSTO-2011

TRATAMIENTO: RECOCIDO

APLICACIONES APPLICATIONS	SCMCW	STC
CONJUNTO PIÑON DE ATAQUE	213 775	

MODIFICACIONES

PLANO DE ORIGEN No

213 806

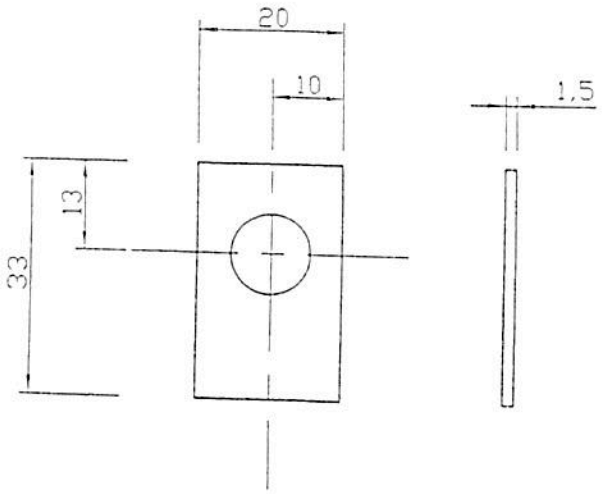

96

RYMSA

RECONSTRUCCIÓN Y MANUFACTURA EN TRANSPORTES S.A. DE C.V.

NOMBRE		
FRENO DE TORNILLO		
Material: CHAPA XO	Masa Unitaria: 0,020	Normas:
Dibujo: G. Barrientos	Verificado: Ing. C. Chavarría	Número de plano: RYM-KDIF-3000035-03
Escala: 1 : 1	Acot.: mm	Fecha: 30-AGOSTO-2011

DUREZA: 50-60 DRB
ESPESOR: 1.59± 0.15

APLICACIONES APPLICATIONS	SCMCW	STC
CONJUNTO TROMPETAS Y MASA	213 774	

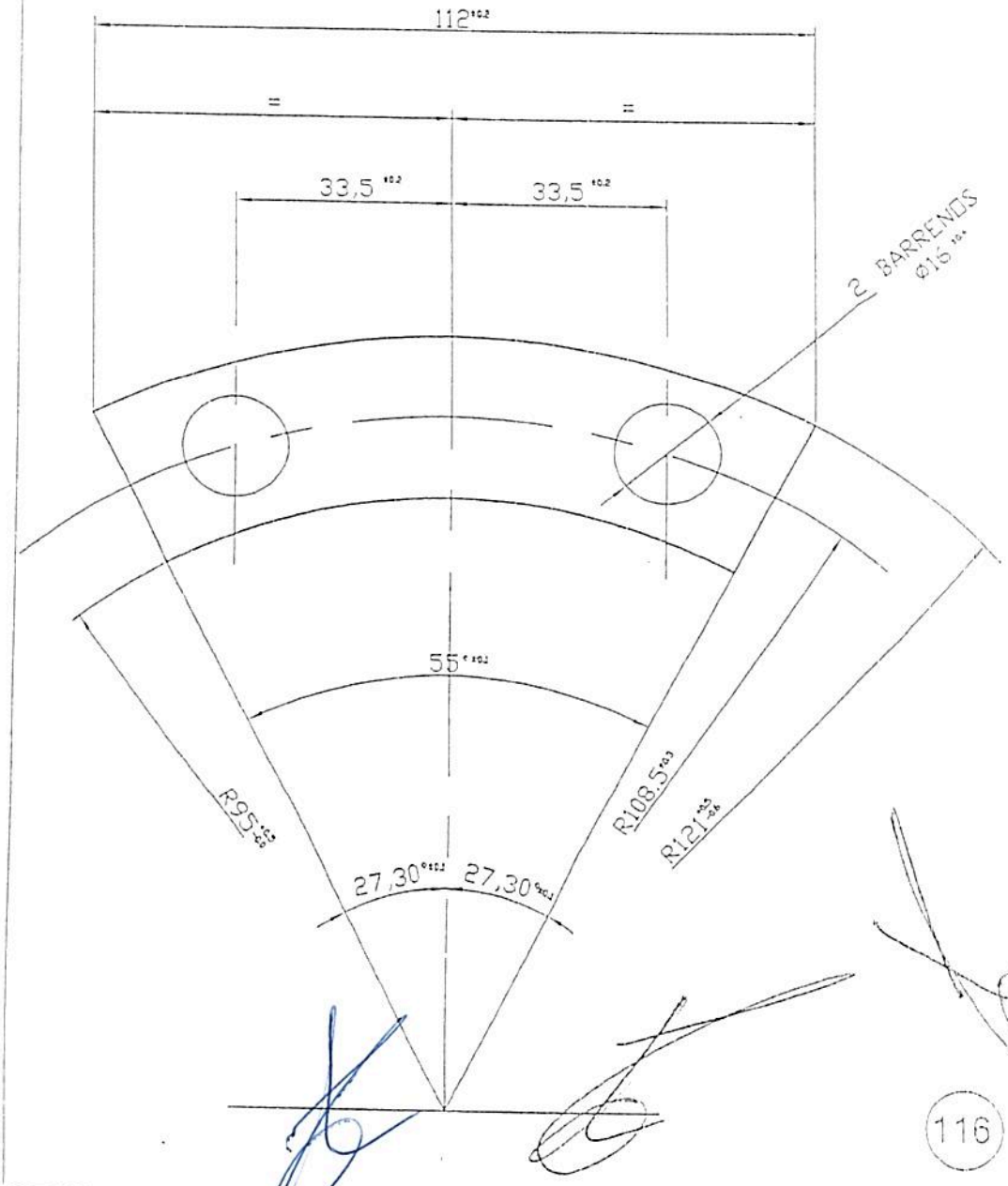

MODIFICACIONES

PLANO DE ORIGEN No.

213 931

RYMSA
RECONSTRUCCIÓN Y MANUFACTURA EN TRANSPORTES S.A. DE C.V.

NOMBRE: FRENO DE TORNILLO

Material:	Masa Unitaria:	Normas:
ACERO 110 ROLADO EN FRIO	0,020	ISO,AISI,ASTM E-290
Dibujo: G. Barrientos	Verificado: Ing. C. Chavarría	Número de plano: RYM-KDIF-3000035-44
Escala: 1 : 1	Acot.: mm	Fecha: 17-AGOSTO-2011

TRATAMIENTO: CADMINIZADO

APLICACIONES APPLICATIONS	SCMCW	STC
EQUIPO PUENTE MOTOR Y ACOPLAMIENTO	213 774	

MODIFICACIONES

PLANO DE ORIGEN No

2313 910

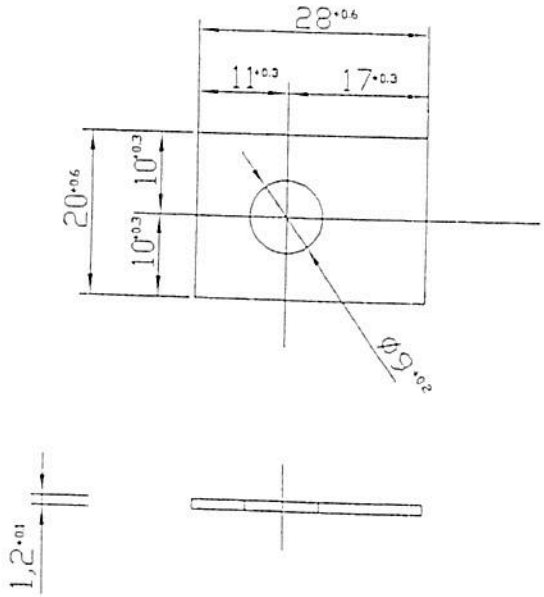

137

RYMSA

RECONSTRUCCIÓN Y MANUFACTURA EN TRANSPORTES S.A. DE C.V.

NOMBRE		
FRENO TORNILLO		
Material: LAMINA DE ACERO	Masa Unitaria: 0,0025	Normas:
Dibujo: G. Barrientos	Verificado: Ing. C. Chavarría	Numero de plano: RYM-KDIF-3000035-45
Escala: 1 : 1	Acot.: mm	Fecha: 17-AGOSTO-2011

TRATAMIENTO: RECOCIDO

APLICACIONES APPLICATIONS	SCMCW	STC
CONJUNTO PIÑON DE ATAQUE	213 775	

ECROUS MATRICES USUELS / SIX PANS / CLASSE 8

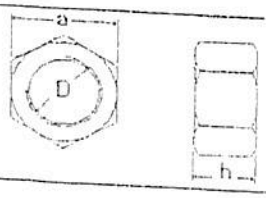

ECROUS MATRICES USUELS / SIX PANS / CLASSE 8 / SERIE HU / ZINGUES — NFE 27-411 DIN 934

DIMENSIONS

D	Pas	a	h
3	0,50	5,5	2,4
4	0,70	7	3,2
5	0,80	8	4
6	1,00	10	5
7	1,00	11	5,5
8	1,25	13	6,5
10	1,50	17	8
12	1,75	19	10
14	2,00	22	11
16	2,00	24	13
18	2,50	27	15
20	2,50	30	16
22	2,50	32	18
24	3,00	36	19
27	3,00	41	22
30	3,50	46	24
33	3,50	50	26
36	4,00	55	29

MODIFICACIONES

PLANO DE ORIGEN No.

213

1

RYMSA

RECONSTRUCCIÓN Y MANUFACTURA EN TRANSPORTES S.A. DE C.V.

NOMBRE		
TUERCA NM-16		
Material: CHAPA XO	Masa Unitaria: 0,020	Normas:
Dibujo: G. Barrientos	Verificado: Ing. C. Chavarría	Número de plano: RYM-KDIF-3000035-46
Escala: 1 : 1	Acot.: mm	Fecha: 30-AGOSTO-2011

TRATAMIENTO: ANTES DE FABRICACIÓN R= 85 A 105 daN/mm²

APLICACIONES APPLICATIONS	SCMCW	STC
CONJUNTO PÁRTE CENTRAL	213775	

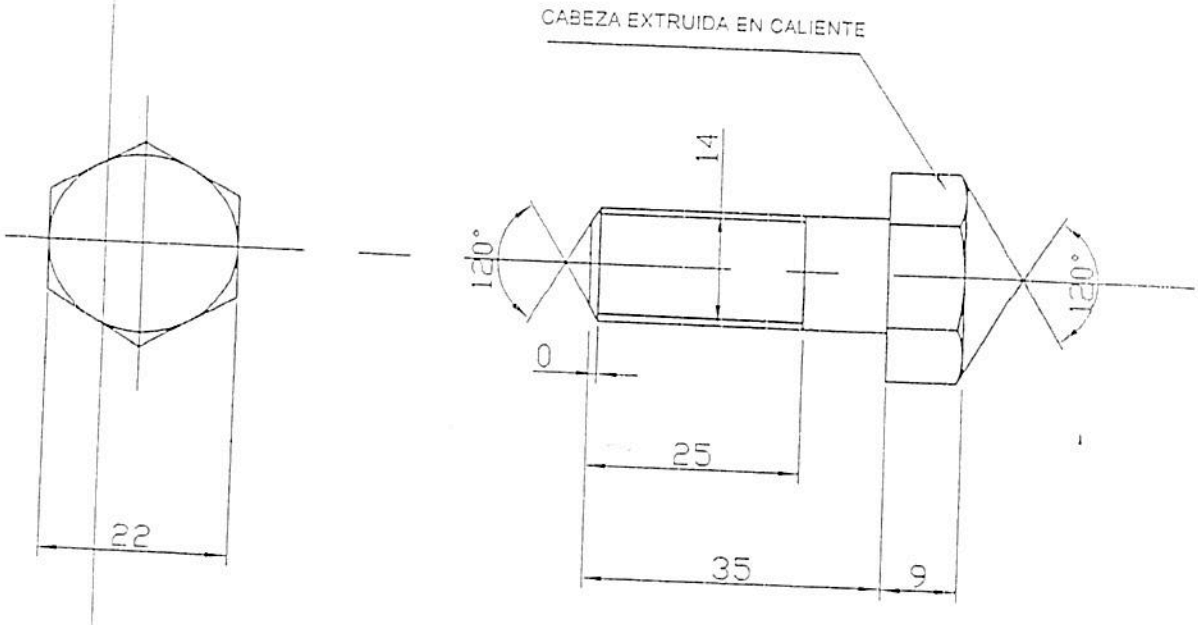

MODIFICACIONES

PLANO DE ORIGEN No

213 846

73

RYMSA

RECONSTRUCCIÓN Y MANUFACTURA EN TRANSPORTES S.A. DE C.V.

NOMBRE		
TORNILLO H14 L35 (14X 35 X 25)		
Material: ACERO 25 CD4	Masa Unitaria: 0,070	Normas:
Dibujo: G. Barrientos	Verificado: Ing. C. Chavarría	Número de plano: RYM-KDIF-3000035-47
Escala: 1 : 1	Acot.: mm	Fecha: 17-AGOSTO-2011

TRATAMIENTO: ANTES DE FABRICACIÓN R= 75 A 90 daN/mm²

APLICACIONES APPLICATIONS	SCMCW	STC
CONJUNTO PÁRTE CENTRAL	213775	

APPLICATIONS

PLANO DE ORIGEN No

213 846

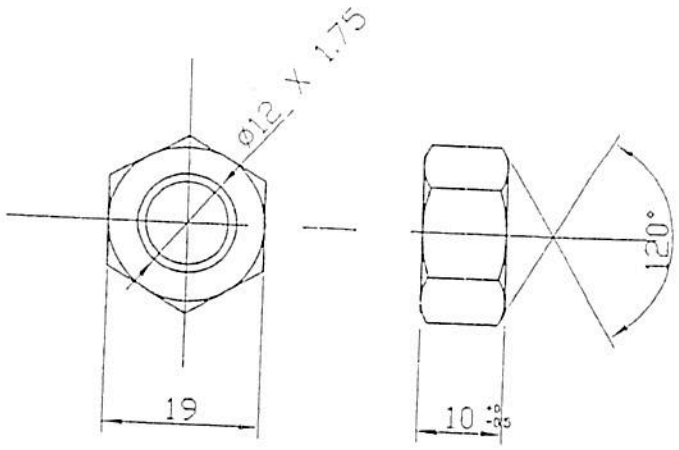

81

RECONSTRUCCIÓN Y MANUFACTURA EN TRANSPORTES S.A. DE C.V.

NOMBRE: TUERCA H12 (M12 X 175)		
Material: ACERO XC 38 f	Masa Unitaria: 0,025	Normes:
Dibujo: G. Barrientos	Verificado: Ing. C. Chavarría	Número de plano: RYM-KDIF-3000035-48
Escala: 1 : 1	Acot.: mm	Fecha: 17-AGOSTO-2011

APLICACIONES
APPLICATIONS

STC

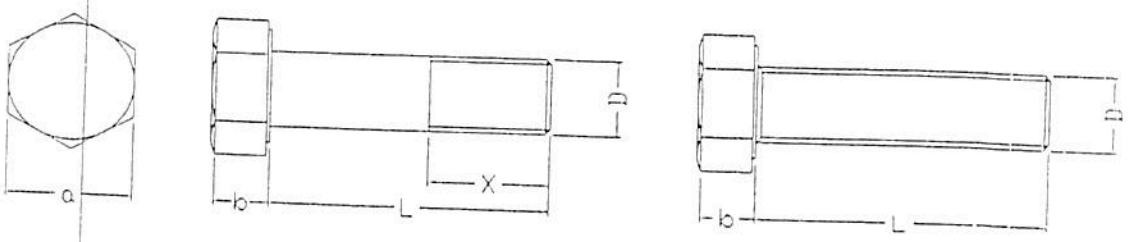

TORNILLO CABEZA HEXAGONAL CLASE 8.8

¼ /D		4	5	6	7	8	10	12	14	16	18	20	22
a		7	8	10	11	13	17	19	22	24	27	30	32
b	NFE	2.8	3.5	4	5	5.5	7	8	9	10	12	13	14
	DIN				4.8	5.3	6.4	7.5	8.8		11.5	12.5	
X =													
hasta 120		14	16	18	20	22	26	30	34	36	42	46	50
130 a 200						28	32	36	40	44	48	65	69
220 y mas										57	61	65	69
	8		3.60										
	10	7.79	2.55	2.64									
	12	8.58	2.87	3.20									
	16	7.49	2.61	2.84	3.61	4.39	5.67						
	20	7.03	2.81	2.86	3.69	4.42	5.60	6.40					
	25	9.59	3.99	3.45	8.80	5.24	8.92	14.20	45.10	50.50			
	30	9.19	3.87	3.84	8.97	5.86	9.72	14.20	29.70	48.10			
	35	11.20	6.32	4.83	11.26	7.71	11.40	16.10	29.80	38.50	115.00	86.40	
	40	12.40	6.46	6.46	10.05	8.47	12.20	16.60	26.90	37.50	118.00	88.30	
	45		9.69	8.02	12.26	9.04	18.30	20.20	37.40	31.50	86.60	69.10	169.00
	50		9.54	8.70	13.32	9.56	15.00	19.40	33.00	37.30	158.00	85.60	127.00
	55			10.90		14.59	18.30	24.40	50.30	35.60	69.60	71.90	146.00
	60		11.31	9.04	15.41	11.23	16.90	24.20	47.30	43.10	103.00	89.50	
	65			13.22		13.50	23.50	44.00	52.20	41.50	74.50	77.90	147.00
	70			12.45		12.60	19.80	26.40	47.00	49.60		97.80	
	75					23.20	31.30	36.70	79.70	45.40	81.70	87.20	180.00
	80			16.51		15.50	23.40	29.50	56.70	87.40		109.00	
	85			17.77						54.10	90.80	92.00	189.00
	90			21.77		19.10	29.10	36.00	68.50	155.00			
	100					26.60	29.10	36.60	67.90	63.70	120.00	104.00	218.00
	110					36.50	37.20	49.60	94.70	69.10	122.00	116.00	242.00
	120					38.30	35.60	46.10	86.80	77.00	143.00	183.00	295.00
	130					62.50	50.80	87.40	97.20	74.80	152.00	143.00	336.00
	140					69.90	69.20	83.00	114.00	108.00	249.00	218.00	399.00
	150					97.90	86.20	117.00	172.00	105.00	233.00	213.00	543.00
	160						92.40	98.30	173.00	174.00	301.00	248.00	587.00
	180						106.00	154.00	185.00	182.00	243.00	251.00	489.00
	200						152.00	219.00		222.00	355.00	315.00	509.00
	220									305.00	475.00	452.00	644.00
	240									348.00		464.00	
	260											600.00	
	280											540.00	
	300										759.00	729.00	
												802.00	

MODIFICACIONES

PLANO DE ORIGEN No

213 819

RYMSA

RECONSTRUCCIÓN Y MANUFACTURA EN TRANSPORTES S.A. DE C.V.

NOMBRE

TORNILLO HEXAGONAL
H M10 15-25/25S

Material:	Dureza:	Normas: NF E27-311
Dibujo: G. Barrientos	Verificado: Ing. C. Chavarría	Número de plano: RYM-KDIF-3000035-49
Escala: 1 : 1	Acot.: mm	Fecha: 30-AGOSTO-2011

TRATAMIENTO: ANTES DE FABRICACCIÓN
R=75 A 90 daN/mm² USINAGE, SAE 1045

APLICACIONES
APPLICATIONS

	SCMCW	STC
CONJUNTO TROMPETAS MAZAS	213 774	

MODIFICACIONES

PLANO DE ORIGEN No.

213 930

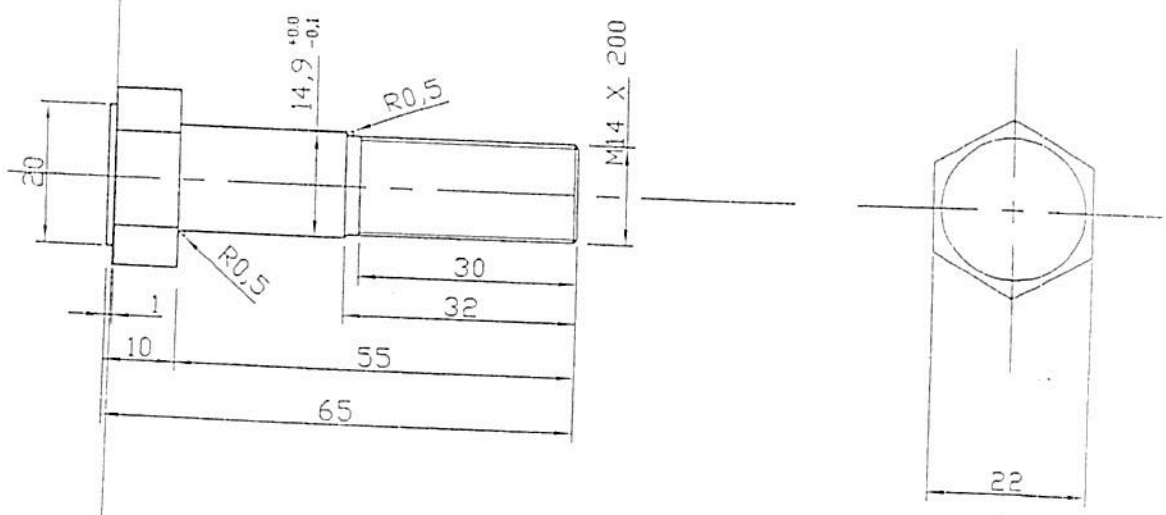

120

RECONSTRUCCIÓN Y MANUFACTURA EN TRANSPORTES S.A. DE C.V.

NOMBRE: TORNILLO EJE RUEDA		
Material: ACERO 18 CD4	Masa Unitaria: 0,100	Normas:
Dibujo: G. Barrientos	Verificado: Ing. C. Chavarría	Número de plano: RYM-KDIF-3000035-50
Escala: 1 : 1	Acot.: mm	Fecha: 30-AGOSTO-2011